WSS

Serie 200

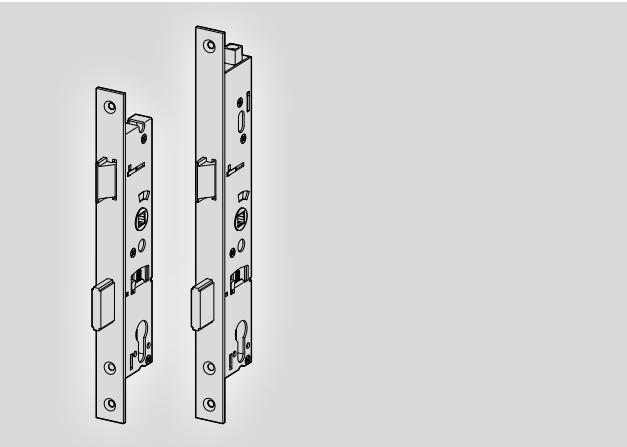

(D)

Einsteckschloss ohne Panikfunktion für 1-flügelige Rohrrahmentüren
Kurzanleitung

(GB)

Mortise lock without panic function for single leaf tubular frame doors
Short Instruction

Ausführliche Montageanleitung:
Detailed installation instructions:
www.wss.de/fileadmin/Assets/Montageanleitungen/Tuer-_und_Tor/Schloesser/ma_K0200510_Rohrrahmenschloss_Serie200_DE_GB.pdf

CE	**Wilh. Schlechtendahl & Söhne GmbH & Co. KG** Hauptstraße 18–32 42579 Heiligenhaus
1309-CPR-0371	17
EN 12209:2003 / AC:2005	3 S 9 1 0 F 2/4 B A 2 0
LE/DOP-Nr. 015-02-DE	

Produktbeschreibung

Einsteckschloss ohne Panikfunktion für 1-flügelige Rohrrahmentüren
EG-Konformitätszertifikat:
1309-CPR-0371-04
Verweis auf Leistungserklärung:
LE/DoP-Nr. 015-02-DE/GB
BAUPVO2013-07-14
www.wss.de/service/download/leistungserklaerungen.html
Norm: EN 12209:2003 / AC:2005
Klassifizierung:

3	S	9	0/1*	0	F	2/4	B	A	2	0

* Für FH&RH-Bereich geeignet

Product description

Mortise lock without panic function for single leaf tubular frame doors.
EC Certificate of Conformity:
1309-CPR-0371-04
Reference to declaration of performance:
LE/DoP-no. 015-02-DE/GB
BAUPVO2013-07-14
http://www.wss.de/en/service/download/declaration-of-performance.html
Standard: EN 12209:2003 / AC:2005
Classification:

3	S	9	0/1*	0	F	2/4	B	A	2	0

* Suitable for FH&RH areas

Auflistung der Schlösser / List of locks

	Schlösser ohne Anforderungen an den Brandschutz: *Locks without requirement in fire protection:*	**Geeignet zur Verwendung an Feuerschutz-/Rauchschutztüren:** *Suitable for use on fire resistant/smoke resistant doors:*
1-flügelig *Single leaf*	Art.-Nr.: 14.100[3] 14.120 14.124 14.126[1]	Art.-Nr.: 14.110[3] 14.140 14.144[1] 14.156[2] 14.158[1] 14.146

[1] (Fallenschloss – keine Schutzwirkung – 7.Stelle = 0)
[2] (Funktion L+W – 7.Stelle = 3)
[3] (13mm Riegelanschluss - 7.Stelle = 2)

[1] (latch lock – no protection effect – 7. digit = 0)
[2] (Funktion L+W – 7.position = 3)
[3] (13mm dead bolt projection - 7. digit = 2)

Gebrauchshinweise / Usage information

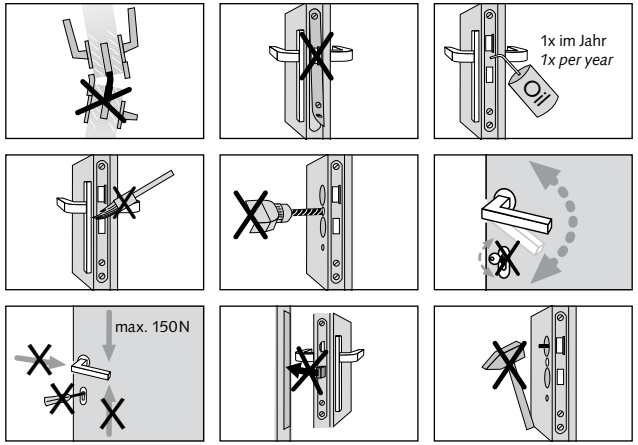

Hinweis Spaltmaß / Note clearance

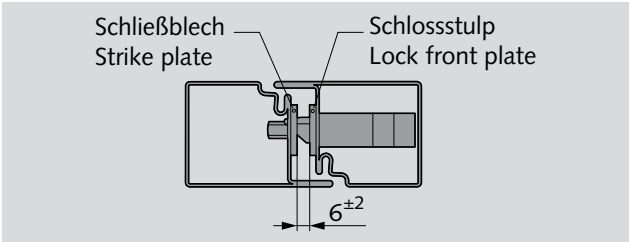

Umstellen der DIN-Richtung / Changing the DIN direction

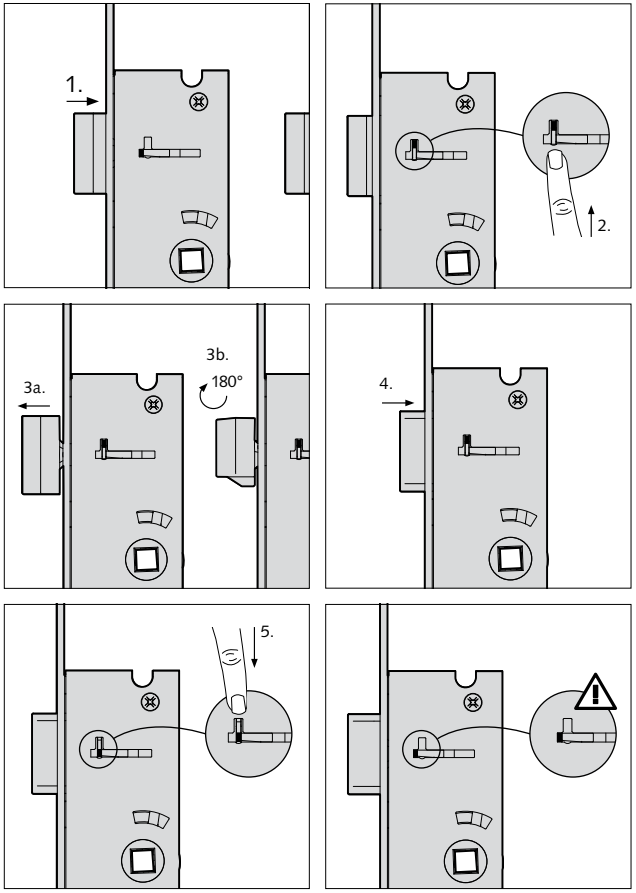

Schloss mit Zusatzfalle oben Zusatzfalle/ Schnappriegel

Lock with additional latch at the top Additional latch / Latch

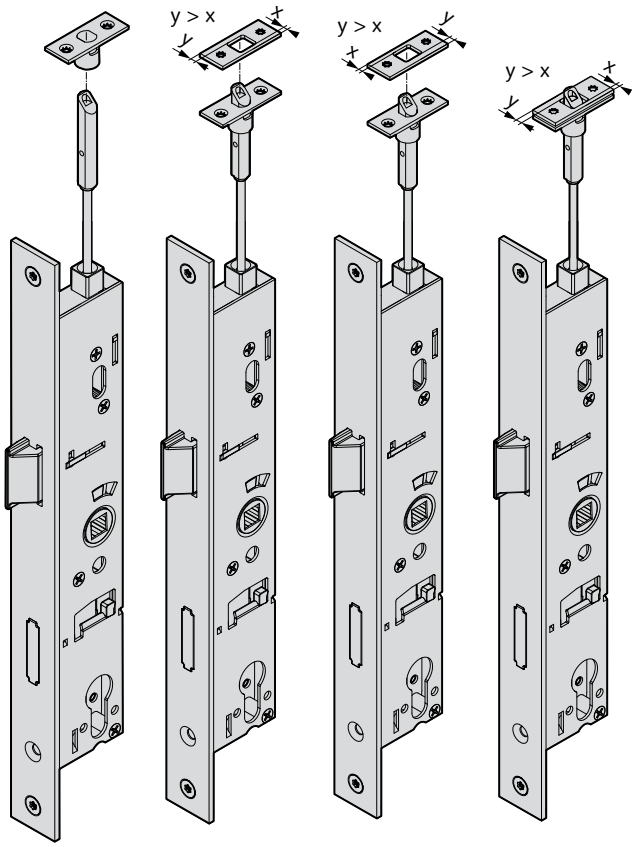

Schloss mit Zusatzfalle oben Stangenführung

Lock with additional latch at the top Connection rods

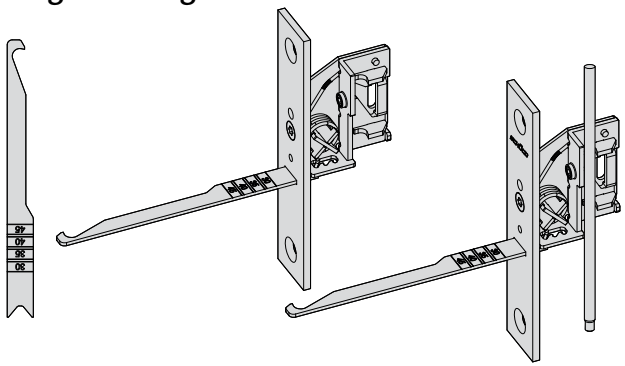

Wilh. Schlechtendahl & Söhne GmbH & Co. KG ▪ Hauptstraße 18–32 ▪ 42579 Heiligenhaus ▪ Telefon: +49 (0) 20 56/17-0 ▪ Fax: +49 (0) 20 56/51 42 ▪ www.wss.de ▪ wss@wss.de
ma_K0200577_Rohrrahmenschloss_Serie200_Kurzanleitung_DE_GB © 09/2021 ▪ Wilh. Schlechtendahl & Söhne GmbH & Co. KG

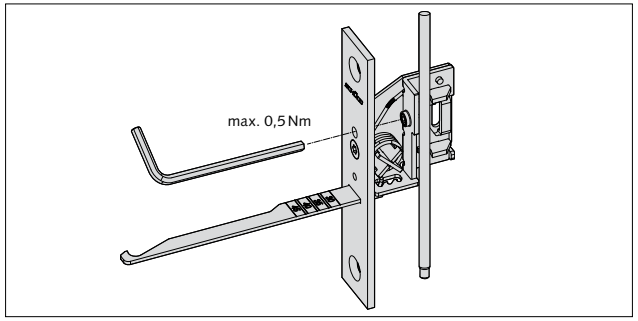

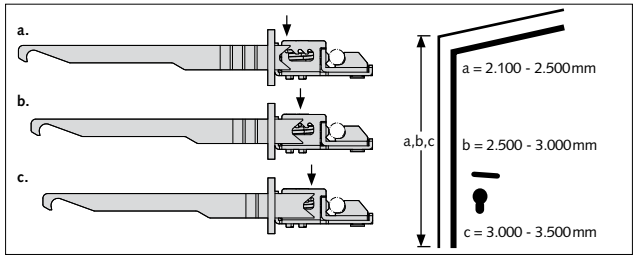

Schloss mit Zusatzfalle oben Stangenberechnung

Lock with additional latch at the top Rod calculation

14.320.0000.010 14.290.0000.426

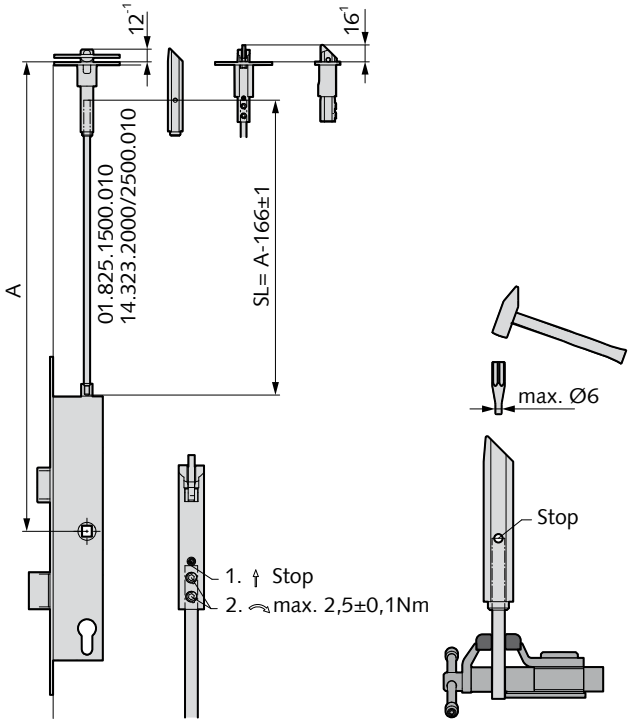

Schloss mit Abfrage(n)

Schalter Nussabfrage – Grundstellung: Nuss unbetätigt

Steckerbelegung und Schaltbild

Lock with query/queries

Switch follower query – Basic position: follower not actuated

Pinassignment and circuit diagram

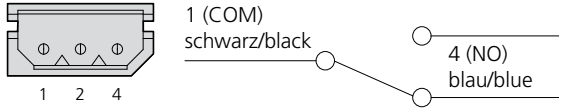

Schalter Riegelabfrage – Grundstellung: Riegel eingeschlossen

Steckerbelegung und Schaltbild

Switch Dead bolt query – Basic position: Dead bolt turned inward

Pinassignment and circuit diagram

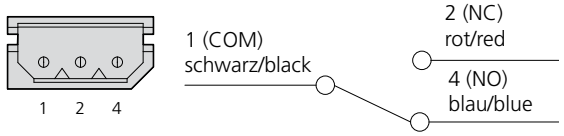

Schalter PZ-Abfrage – Grundstellung: Schlüssel abgezogen und Schalter nicht betätigt

Steckerbelegung und Schaltbild

Switch Profile cylinder query – Basic position: Key removed and switch not actuated

Pinassignment and circuit diagram

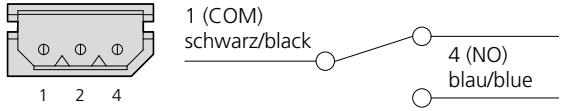

Leistung

Rated voltage	Resistive load
125 VAC	0,1 A
12 VDC 24 VDC 42 VDC	2 A 1 A 0,5 A

Hinweis: Die oben genannten Leistungswerte finden Anwendung unter folgenden Testbedingungen.
1. umgebende Temperatur: 20±2°C
2. umgebende Luftfeuchtigkeit: 65±5 %
3. Schaltspielfrequenz: 30 Schaltungen/min

Ratings

Rated voltage	Resistive load
125 VAC	0,1 A
12 VDC 24 VDC 42 VDC	2 A 1 A 0,5 A

Note: The above rating values apply under the following test conditions.
1. Ambient temperature: 20±2°C
2. Ambient humidity: 65±5 %
3. Operating frequency: 30 operations/min

Verlängerungskabel, 3-polig, 10 m

Farbkodierung beachten!
1 = weiß
2 = grün
4 = braun

Note colour coding!
1 = white
2 = green
4 = brown

Extension cable, 3-pole, 10 m

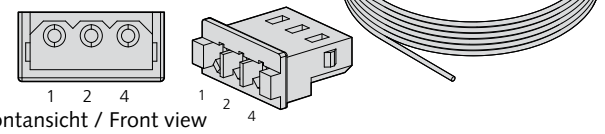

Frontansicht / Front view