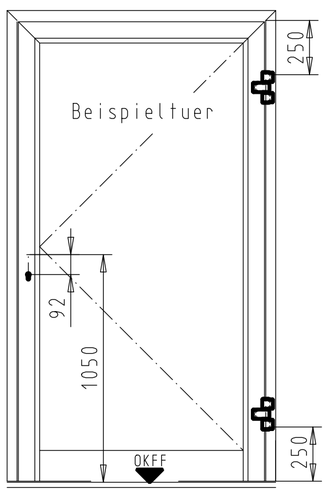

Teil 1 1 Stck. WSS-Sicherheits-Schloss
z.B. - Nr. 01.288/289
- 5-fach verriegelnd
- Edelstahl-rostfrei
- 1800 mm lg.(Standard)
- siehe auch Montageanleitung Mehrfachverriegelungen SKG Id.-Nr.:80826_02

Teil 2 2 Stck. WSS-Hauptschliessblech
z.B. - Nr. 01.732
- Nr. 01.733 - mit E-Oeffner
- Edelstahl-rostfrei
- siehe auch Montageanleitung Mehrfachverriegelungen SKG Id.-Nr.:80826_02

Teil 3 8 Stck. WSS-Nebenschliessblech
z.B. - Nr. 01.742
- Edelstahl-rostfrei
- fuer Schwenkriegel-Zusatzschloesser
- siehe auch Montageanleitung Mehrfachverriegelungen SKG Id.-Nr.:80826_02

Teil 4 1 Stck. WSS-Profil-Kurzzylinder
z.B. - Nr.01.907
- verschiedenschliessend

Teil 5 2 Stck. WSS-3D-Tuerband
- 2-teilig
- 3-teilig
- Befestigung mit Gegenplatten
- Befestigung mit Befestigungsschrauben
siehe auch Montageanleitung SKG 3D- Türbänder Id.-Nr.: 80826_01

Teil 6 1 Stck. Schutzbeschlag
- nach DIN 18257-ES1
- nach Wahl des Tuerherstellers
siehe auch Montageanleitung SKG Schutzbeschlag Id.-Nr.: 80826_04

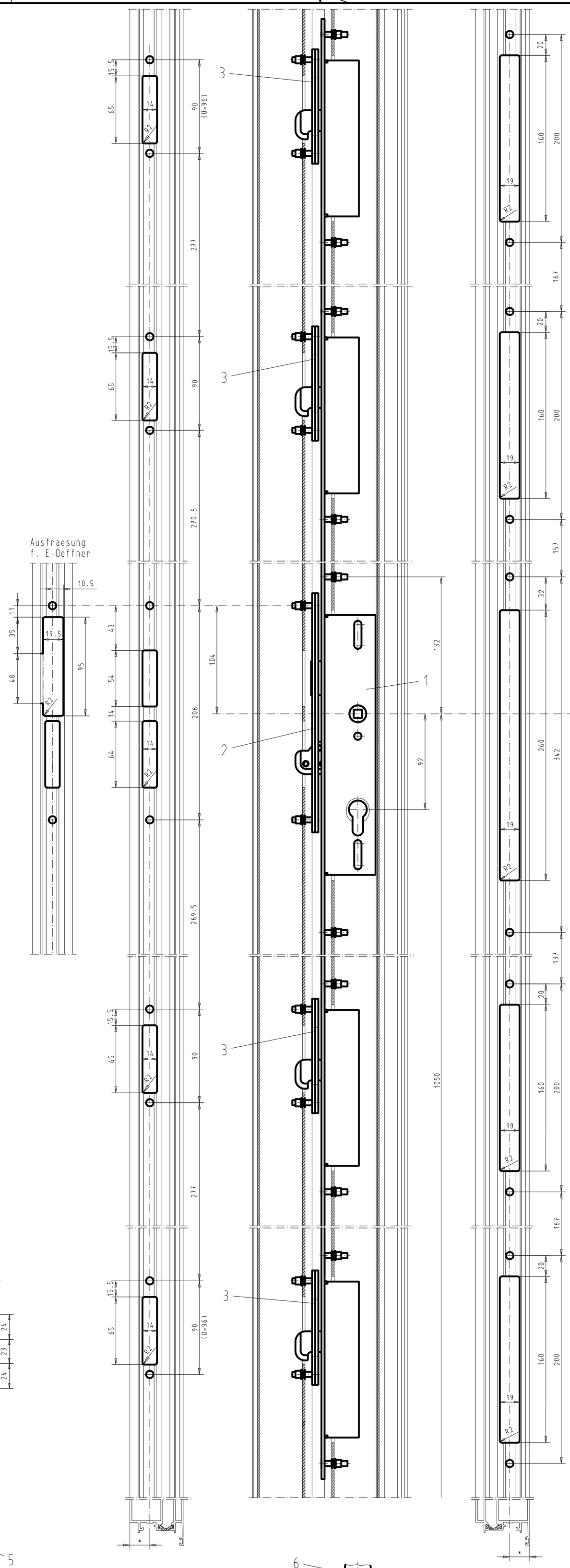

Richtlinien zur Produkthaftung und Wartung:
Hierzu verweisen wir auf die entsprechenden Seiten des jeweils gültigen Hauptkataloges !

aus WSS-Eigenfertigung
(nicht identisch mit der System-Ausf.)

Profilserie

Tuerbeschlag SKG
5-fach Haken
1-flg., einwaerts oeffnend

Ident-Nr. 81044

01 Ausgabe

Ersatz für
ersetzt durch

		Name
Maßstab 1:2, 1:20	Datum 23.09.09	DUST
Kom.	Bearb.	
	Gepr.	
	pass. für	
	WSS-Nr.	
	Kunde	Agentor

WSS
WILH. SCHLECHTENDAHL & SÖHNE GMBH & CO.KG

Zust.	Änderung	Datum	Name
01	Zchng. ueberarbeitet	12.04.10	DUST

* Achsmasse fuer Schloesser u. Schliessbleche siehe in Zeichnungen:

ALCOA RT552/62/72	85692
HUECK 65M/2.1/1.0	85847
Reynaers CS59/CS68/CS77	85870
SAPA E65	85865
S ADS 65 HD	85868
S65/S70	85867
Wicona 65/77	85871
Aliplast Visoline	85897

Ansicht Fluegel innen

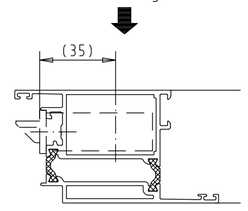

Ansicht Fluegel aussen

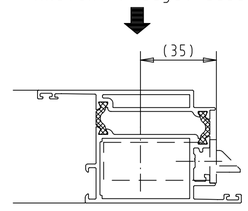

Lochbild Befestigung Schloss

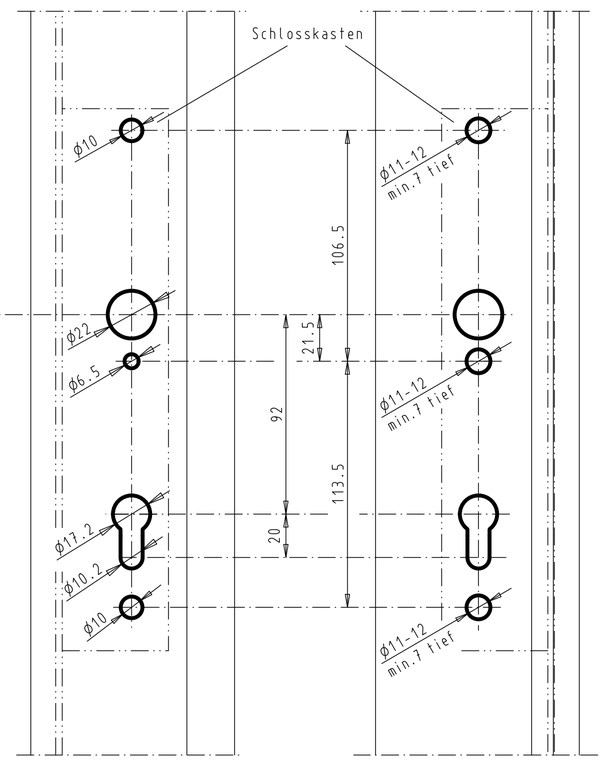

Beschlag in Verschlussstellung gezeichnet

Befestigungsmaterial:
18 Stck. Senkschraube ISO 70046-2 M5x25-A2-70
Aufnahmebohrung fuer Blind-Einnietmutter M5 - Ø7 mm
Befestigungsmaterial gehoert nicht zum Lieferumfang!

Türband 2-teilig

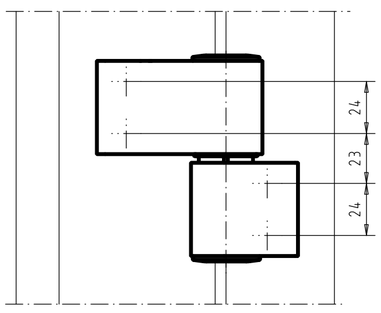

Türband 3-teilig

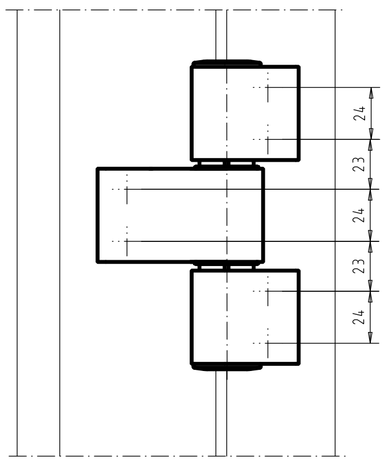

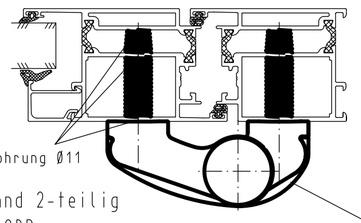

Befestigung Tuerband 2-teilig
mit Einschraubmuttern

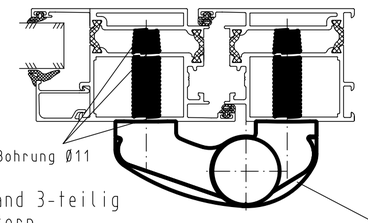

Befestigung Tuerband 3-teilig
mit Einschraubmuttern

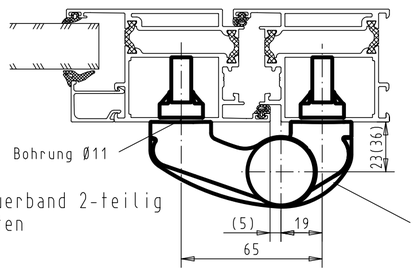

Befestigung Tuerband 2-teilig
mit Gegenplatten

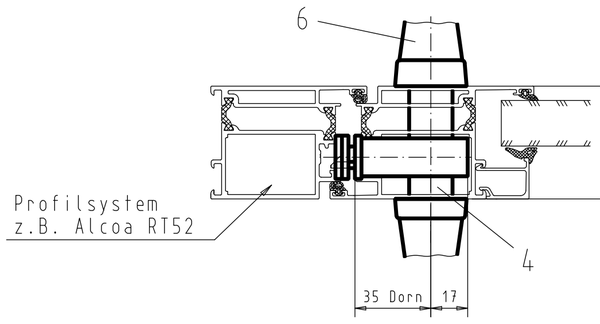

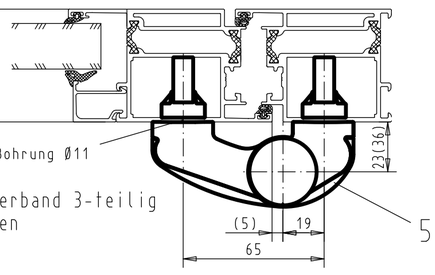

Befestigung Tuerband 3-teilig
mit Gegenplatten

gedruckt von dustalv am 29.04.2010 um 13:13:41

Schutzvermerk nach ISO 16016 beachten