Einbauzeichnung Zweitschere (DIN rechts gezeichnet)

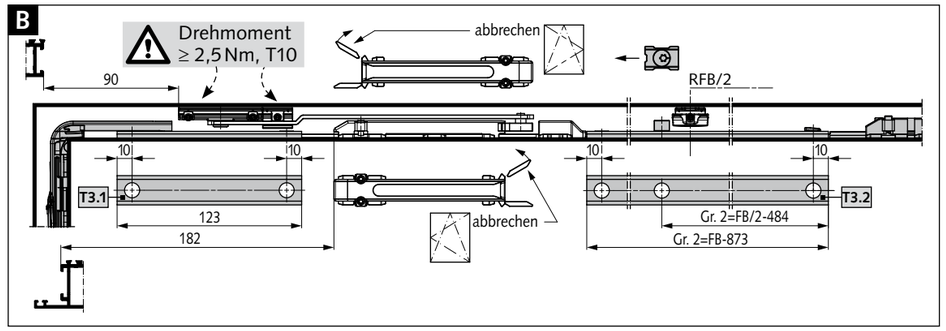

Montagefolge der Treibstangen

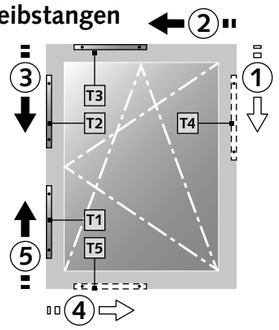

Einbauzeichnung (DIN rechts gezeichnet, Beschlag in Drehstellung)

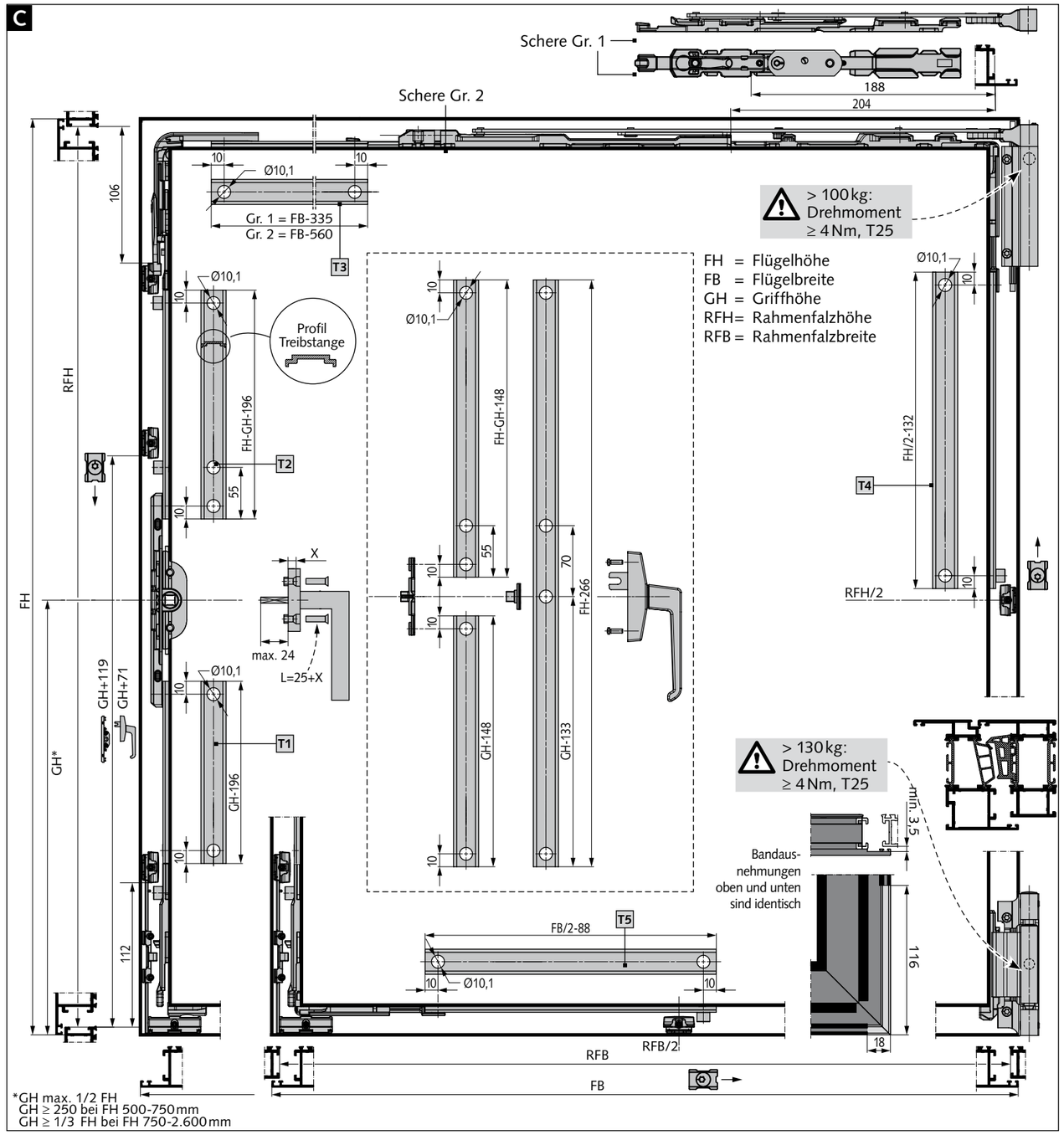

(D)

Montageanleitung

Standard: Dreh-Kipp-Beschlag

Allgemeine Hinweise

Diese Montageanleitung ist Bestandteil des Produkts. Sie enthält wichtige Angaben zu Sicherheit, Montage und Gebrauch. Diese Anleitung richtet sich an Fachpersonal. Benutzen Sie das Produkt nur wie beschrieben und für die angegebenen Einsatzbereiche. Diese Anleitung ist nach Montage und Funktionsprüfung dem Benutzer bzw. Betreiber zu übergeben. Sie ist zum Nachschlagen aufzubewahren.

Teilebeschreibung (Abb. A)

Lieferumfang Grundbeschlag

- **1** Aushebesperre Dreh-Kipp
- **2** Kipplager
- **3** Auflauf Flügel
- **4** Kippriegel Dreh-Kipp
- **5** Schließwinkel, 2x
- **6** Eckumlenkung mit/ohne Fehlbedienungssperre
- **7** Senkschraube M5x8, rot, 2x
- **8.1** Dreh-Kipp-Schere Gr. 1
- **8.2** Dreh-Kipp-Schere Gr. 2
- **9** Scherenband
- **10** Scherenlager KL1 oder KL2
- **11** Endkappe Ecklager
- **12** Ecklager KL1 oder KL2
- **13** Senkschraube M5x9, blau, 2x
- **14** Endkappe Eckband
- **15** Eckband
- **16** Ecklagerstift
- **17** Klemmwinkel

Zubehör (Abb. A)

- **18** Einnietmutter M5 (kleiner Senkkopf)
- **19** Sonderschraube Scherenlager >100 kg
- **20** Sonder-Senkschraube Ecklager >130 kg

Zweitschere Dreh-Kipp:

- **21.1** Kupplungsstange
- **21.2** Scherenführung
- **21.3** Scherenarm
- **21.4** Scherenhalter

Mittenverriegelung waagerecht oder senkrecht:

- **22.1** Eckumlenkung Mittenverriegelung
- **22.2** Schließzapfen, 2x
- **22.3** Schließwinkel, 2x

Getriebe:

- **23** Einsteckgetriebe mit oder ohne Fehlbedienungssperre
- **24.1** Drehgetriebe
- **24.2** Getriebemitnehmer, einteilig, inkl. Schrauben
- **24.3** Getriebemitnehmer, teilbar, inkl. Schrauben

Fremdteile (Abb. B und C)

T1–T5 Treibstangen

(GB) English version: www.wss.de/en/service/download/instructions-user-manuals/components-for-windows-and-facades/t-t-fittings.html

(FR) Version française: www.wss.de/fr/service/telechargement/montage-bedienungsanleitung/komponenten-fuer-fenster-und-fassaden/ferrure-oscillo-battantes.html

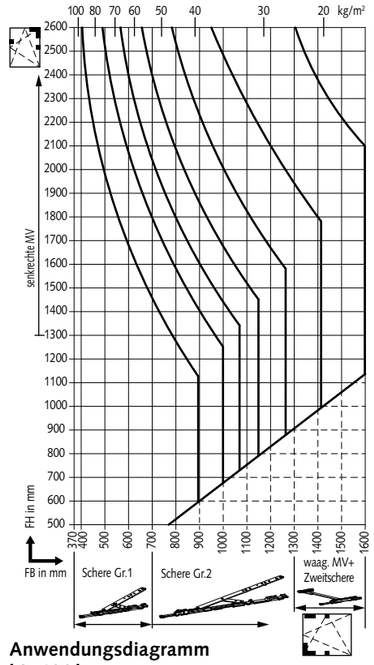

Anwendungsdiagramm bis 100 kg

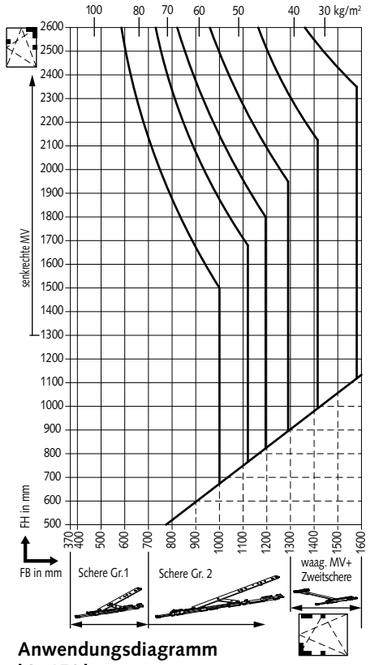

Anwendungsdiagramm bis 150 kg
>100 kg 19, >130 kg 20

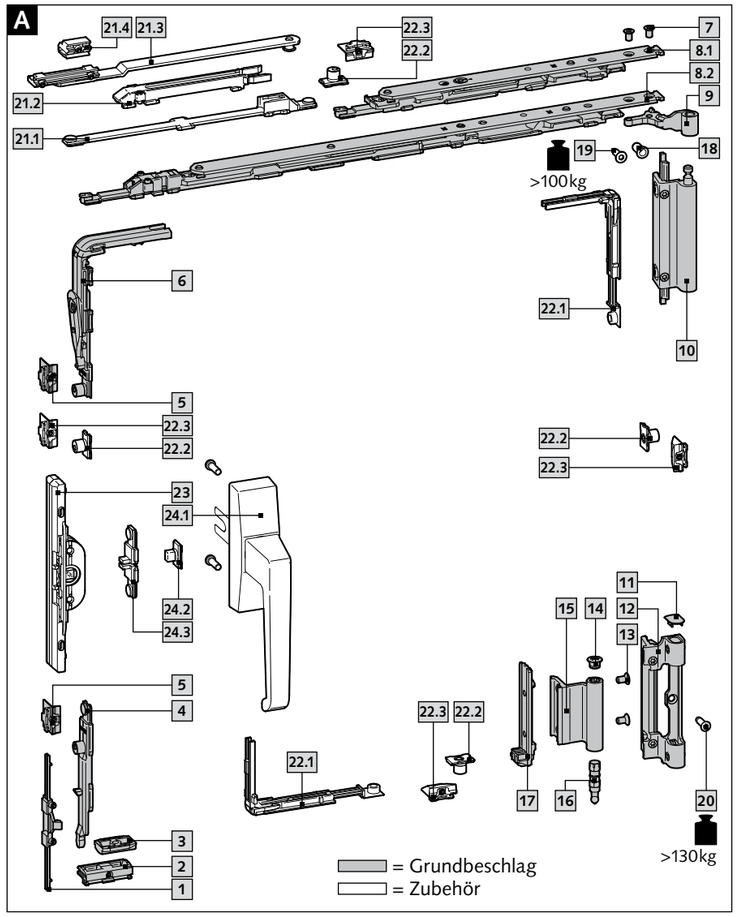

Montagehinweise Rahmen

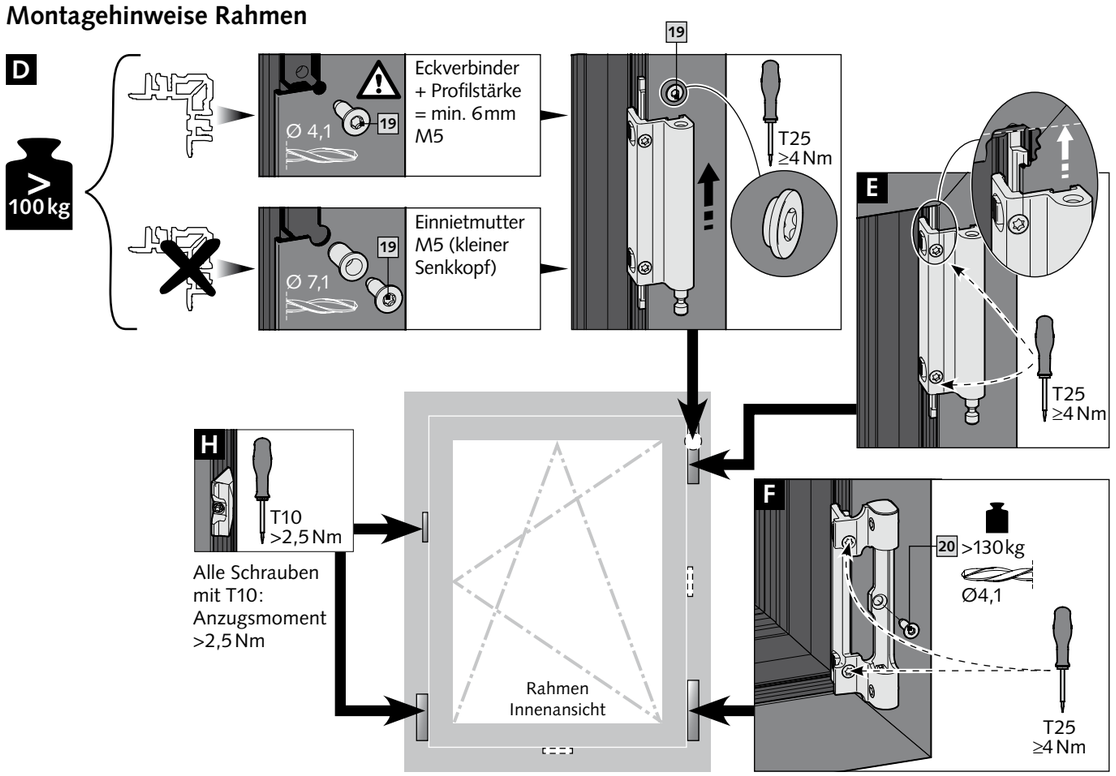

Montagehinweise Flügel

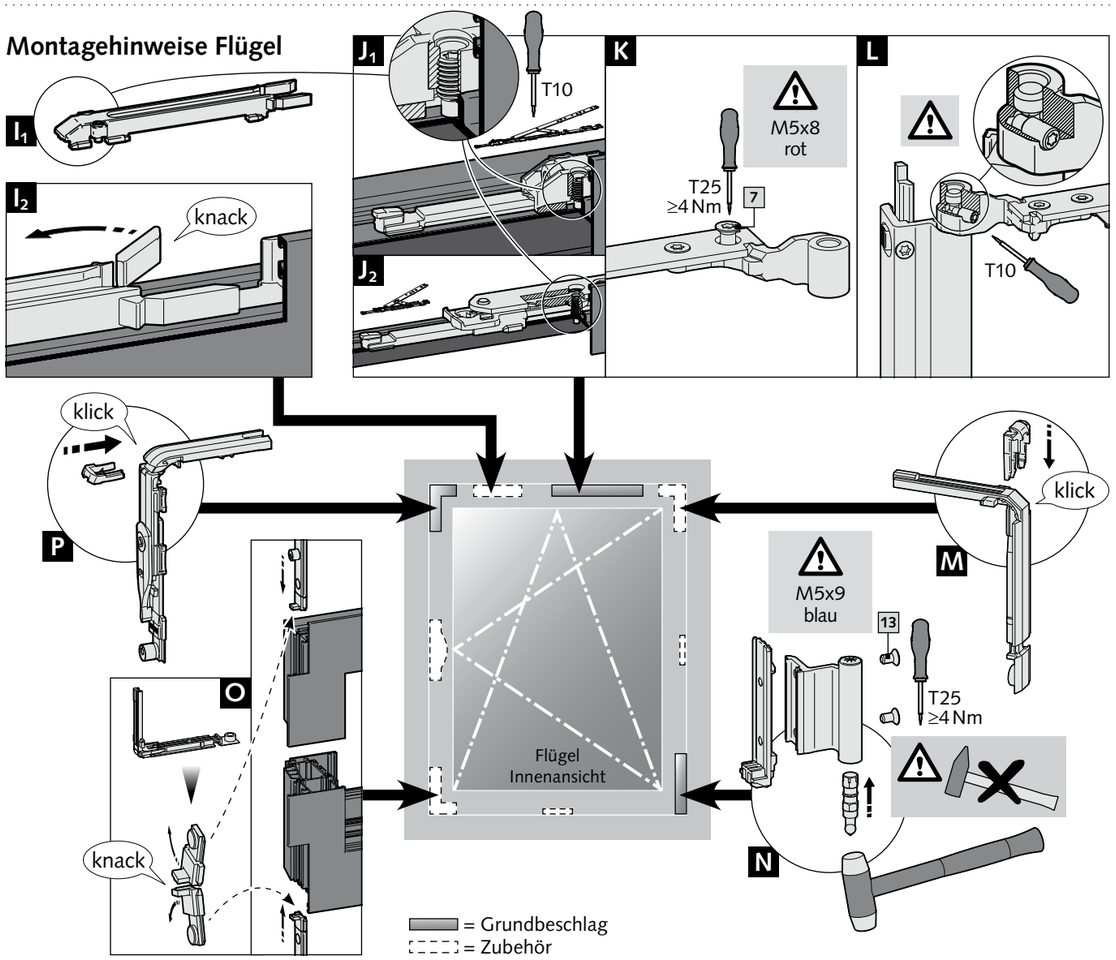

Wichtige Hinweise

- Zur Sicherung des Scherenlagerstiftes bitte den Gewindestift mit Schraubendreher T10 ganz eindrehen, ohne Überstand (siehe Abb. L).
- Bei Flügelgewicht >100 kg ist die Sonderschraube **19** am Scherenlager erforderlich.
- Bei Flügelgewicht >130 kg ist die Sonder-Senkschraube **20** am Ecklager erforderlich.
- Nur die für das Profilsystem vorgesehene Bandseite (Klemmleiste KL1 oder KL2) verwenden. Die Zuordnung kann anhand der Bandauswahl-Matrix getroffen werden (siehe „Bandauswahl“ unten oder Katalog).
- Der Einbau einer Fehlbedienungssperre ist nach VOB-DIN18360 vorgeschrieben.
- Ab 1.300 mm Fensterbreite oder -höhe empfehlen wir den Einsatz von Zusatzverriegelungen.
- Weitere Hinweise und Informationen sind dem Katalog „Dreh-Kipp-Beschläge“ zu entnehmen.
- Bei der Montage der Beschlagteile sind die angegebenen Drehmomente einzuhalten (siehe Abbildungen).
- Es dürfen nur original WSS-Teile kombiniert werden.
- 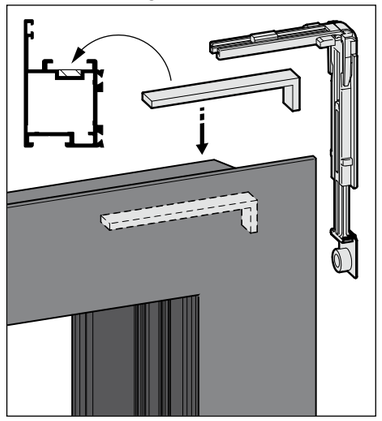
  Bei Einsatz der Eckumlenkung Mittenverriegelung **22.1** in Verbindung mit einer vertieften Flügelnut ist bauseits ein Futterstück vorzusehen.
- Der Einsatz von Öffnungsbegrenzern wird empfohlen, wenn Fensterflügel unkontrolliert (z. B. durch Wind) so gegen Fensterlaibungen oder Aluminium-Stützprofile schlagen können, dass die Beschläge bzw. Profile beschädigt oder zerstört werden können.

Bandauswahl KL1, KL2

Erörterung siehe Katalog „Dreh-Kipp-Beschläge“

Beispiel:

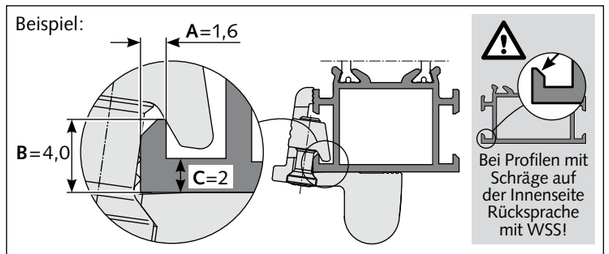

B \ A	KL2 1,3	KL2 1,4	KL2 1,5	KL2 1,6	KL2 1,7	KL2 1,8	KL1 1,9	KL1 2	KL1 2,1	KL1 2,2	KL1 2,3	KL1 2,4	KL1 2,5
4,4	2,2	2,4	2,4	2,5	2,5	2,5	2,2	2,3	2,4	2,5	2,5	2,5	2,5
4,3	2,2	2,3	2,3	2,5	2,5	2,5	2,1	2,2	2,3	2,4	2,5	2,5	2,5
4,2	2,1	2,2	2,2	2,4	2,5	2,5	2,1	2,2	2,2	2,3	2,5	2,5	2,5
4,1	2,0	2,1	2,2	2,4	2,5	2,5	2,0	2,1	2,2	2,2	2,4	2,5	2,5
4,0	2,0	2,0	2,1	2,3	2,4	2,4	2,0	2,1	2,1	2,2	2,4	2,4	2,5
3,9	2,0	2,0	2,0	2,2	2,3	2,4	1,9	2,0	2,1	2,1	2,3	2,4	2,5
3,8	2,0	2,0	2,0	2,1	2,2	2,3	1,8	2,0	2,0	2,1	2,3	2,3	2,5
3,7	1,9	2,0	2,0	2,0	2,1	2,3	1,7	2,0	2,0	2,0	2,2	2,3	2,4
3,6	1,6	1,9	2,0	2,0	2,0	2,2	1,6	2,0	2,0	2,0	2,1	2,2	2,3
3,5	-	1,7	2,0	2,0	2,0	2,1	1,5	2,0	1,9	2,0	2,0	2,2	2,2
3,4	-	1,6	2,0	2,0	2,0	2,0	2,1	1,6	1,8	1,9	2,0	2,1	2,1
3,3	-	1,5	1,8	1,9	2,0	2,0	2,0	1,5	1,7	1,8	2,0	2,0	2,1
3,2	-	-	1,6	1,8	2,0	2,0	2,0	1,5	1,6	1,7	1,9	2,0	2,0
3,1	-	-	1,5	1,7	1,9	2,0	2,0	-	1,5	1,7	1,8	1,9	2,0
3,0	-	-	1,5	1,6	1,7	1,9	1,9	-	1,5	1,6	1,7	1,8	2,0

C ≤ 2,3 entspricht KL2

Werkzeugauswahl

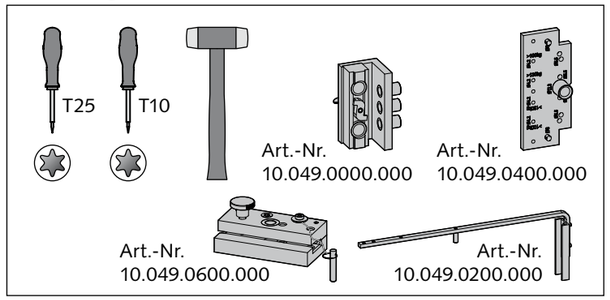

Profilbearbeitung

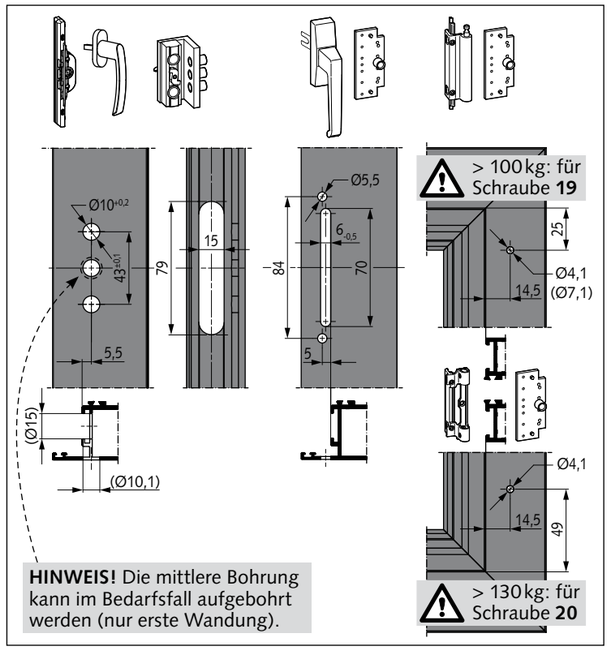

Einstellung

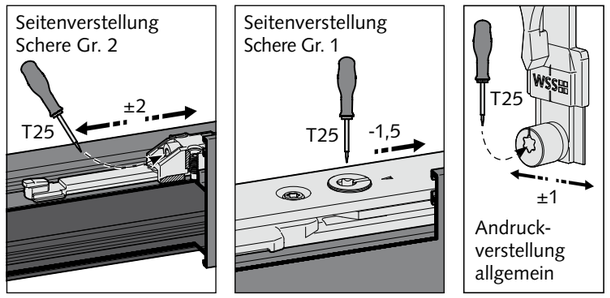

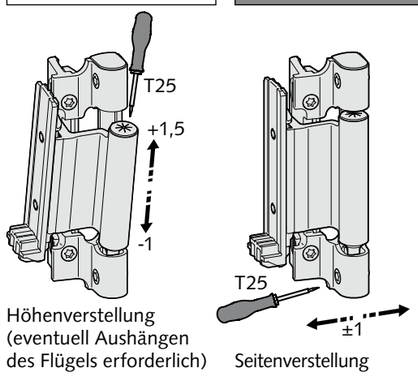

Wilh. Schlechtendahl & Söhne GmbH & Co. KG
Hauptstraße 18–32
42579 Heiligenhaus
Deutschland
Tel.: +49 (0) 20 56 / 17-0
Fax: +49 (0) 20 56 / 51 42
wss@wss.de
www.wss.de

ma_K0200185_Standard_Dreh-Kipp-Beschlag_DE • © 4/2016 • Wilh. Schlechtendahl & Söhne GmbH & Co. KG