WSS

Beschlagtechnik für **Türen**

Sv-Panikschlösser Serie 200

Panik-Gegenkasten Serie 200

Standard- und Panikschlösser Serie 200

Panik-Stangengriff Design-Line

Verdeckter Öffnungsbegrenzer

WSS-Beschläge für Haustüren

Rollenbänder, Aluminium-Türbänder

Wilh. Schlechtendahl & Söhne GmbH & Co. KG

design meets technology

Die neuen Sv-Panikschlösser der Serie 200 in mechanischer und mechatronischer Ausführung erfüllen die Anforderungen, die in der modernen Gebäudetechnik für Flucht- und Paniktüren gefordert werden. Alle relevanten Schließ- und Funktionszustände können über eine integrierte Sensorik abgefragt werden.

Durch die elektronische Drückerankopplung ist die Einbindung in Gebäudeleitsysteme, Zeiterfassung und dergleichem möglich. Das entsprechende, funktionsorientierte Design zu den Schlössern bietet der neue Panik-Stangengriff Design-Line. Während die klare und puristische Optik überzeugt, ermöglicht die intelligente Geometrie größte Zwängungsfreiheit auch bei geringen Türbreiten.

Der neue, verdeckte WSS-Öffnungsbegrenzer ist ideal für Türen, bei denen der Anschlag gesichert und eine Feststellung ermöglicht werden soll. Die einstellbare Haltekraft und die integrierte Anschlagdämpfung erlauben den Einsatz für Türen bis zu 120 kg Gewicht. Durch den Einsatz des Öffnungsbegrenzers kann auf Türstopper oder Türfeststeller verzichtet werden, somit ergeben sich keine Stolper- oder Stoßstellen – ideal für öffentliche, private und im Besonderen barrierefreie Bereiche.

Erweiterung des WSS-Beschlagprogramms für Hauseingangstüren: Türgriff mit wechselbaren Griffeinlagen, optional mit Fingerscan, neue, flächenbündige WSS-Türbeschläge aus feingeschliffenem Edelstahl und flache Edelstahl-Kernziehschutzrosetten ergänzen das Programm.

Im Bereich der Bandtechnik verfolgen wir den Weg der konsequenten Produkt- und Programmoptimierung. Die Edelstahl- und Aluminium-Rollenbänder verbinden Funktionalität und Ästhetik. Sie sind komfortabel in der Montage mit den technischen Eigenschaften, die an ein modernes Rollen-Türband gestellt werden.

Innovativ ist auch das 3D-PLUS Türband: Türgewichte bis 180 kg, großzügige Verstellmöglichkeiten und bis Klasse RC3/SKG** aufrüstbar – ein Allrounder.

Inhalt

Sv-Panikschloss Serie 200 Funktion B und E ..... Seite 3
Sv-Panikschloss Serie 200 Elektronische Drückersteuerung ..... Seite 4
Panik-Gegenkasten Serie 200 ..... Seite 6
Standard- und Panikschloss Serie 200 ..... Seite 8
Panik-Stangengriff Design-Line ..... Seite 10
Verdeckter Öffnungsbegrenzer ..... Seite 12
WSS-Beschläge für Haustüren ..... Seite 13
Aluminium-Türbänder 3D-PLUS ..... Seite 14
Rollenband RB-T ..... Seite 16
Aluminium-Rollenband RB-R ..... Seite 18

Sv-Panikschloss Serie 200 Funktion B und E

Anwendungsgerechte Funktionalität

Konsequente technische Weiterentwicklung führte zur Entwicklung der neuen Sv-Panikschlösser der Serie 200. Die neuen Sv-Panikschlösser mit integrierter Abfragesensorik führen Feinmechanik und elektronische Überwachung zusammen. Die integrierte Sperrautomatik der Wendefalle erfordert keine separate Auslösemechanik, ein Anpassen auf Spaltmaße entfällt.

Der universelle Einsatz durch die Rechts-Links-Verwendbarkeit mit der zusätzlichen Möglichkeit der änderbaren Fluchtrichtung, ermöglicht eine geringe Lagerhaltung. Das neue Sv-Panikschloss ist für 1- und 2-flügelige Türanlagen lieferbar.

Der konische Riegel mit einem Ausschluss von 20 mm sorgt für eine sichere und schnelle Verriegelung. Für große Türhöhen ist das Sv-Panikschloss auch mit Zusatzverriegelung nach oben lieferbar. Durch den Hubweg von 12 bzw. 16 mm wird eine große Überdeckungssicherheit zwischen Verriegelungsstange und Schließblech bei Veränderungen der klimatischen Bedingungen oder im Brandfall gewährleistet. Beim Einsatz von Elektro-Türöffnern kann eine mechanische Riegelfeststellung integriert werden.

Sv-Panikschloss Serie 200 Funktion B und E eignen sich für:

- 1- und 2-flügelige Türen in Verbindung mit WSS-Panikbeschlägen und zertifizierten Türdrückern
- automatisierte Türanlagen und Alarmsicherungen

Technische Eigenschaften:

- Prüfungen erfolgen nach DIN EN 1634 und DIN EN 12209
- integrierte Abfragesensorik (optional)
- gesicherte Fallen- und Riegelfeststellung (Funktion E) (optional)
- Fallen- und Riegelfeststellung (Funktion B) (optional)
- Wendefalle mit integrierter Auslösung
- Fluchtrichtung änderbar
- integrierte Nuss-Abfrage für Zutrittskontrolle (optional)
- Riegelabfrage für automatisierte Türanlagen und Alarmsicherung (optional)
- Zylinderabfrage für Alarmsicherung/Panikbetätigung (optional)

Abmessungen:

Kastenmaß: ..... 200 x 15,5 mm / 250 x 15,5 mm
Dornmaße: ..... Flachstulp 35, 40 und 45 mm
U-Stulp 34 und 39 mm
Hinterdornmaß: ..... 15 mm
Riegelausschluss: ..... 20 mm

Sv-Panikschloss Serie 200 Elektronische Drückersteuerung

Konsequent innovativ

Das neue Sv-Panikschloss mit integrierter Drückersteuerung und Abfragesensorik vereinigt komplexe Mechanik mit elektronischer Steuerung.

Der Außendrücker wird bei den elektronischen Sv-Panikschlössern durch die integrierte Steuerung aktiviert und kann durch separate Bedienelemente angesteuert werden.

Die Wendefalle mit integrierter Auslösung und die Möglichkeit der änderbaren Fluchtrichtung minimieren die Lagerhaltung erheblich.

Das neue Sv-Panikschloss ist für 1- und 2-flügelige Türanlagen lieferbar und hat einen Riegelausschluss von 20 mm. Zusätzlich wurde eine Schließzwangfunktion C integriert, die sicherstellt, dass schlüsselberechtigte Einsatz- oder Rettungskräfte das Gebäude beim Verlassen wieder sichern.

Für hohe Türflügel ist das Sv-Panikschloss auch mit Zusatzverriegelung nach oben lieferbar. Der Hubweg von 12 bzw. 16 mm gewährt eine größere Überdeckungssicherheit zwischen Verriegelungsstange und Schließblech bei Veränderungen der klimatischen Bedingungen oder im Brandfall. Beim Einsatz von Elektro-Türöffnern kann eine mechanische, gesicherte Riegelfeststellung integriert werden.

Das Sv-Panikschloss Serie 200 Elektronische Drückersteuerung eignet sich für:

- 1- und 2-flügelige Türen nach DIN EN 179 und DIN EN 1125 in Verbindung mit WSS-Panikbeschlägen und zertifizierten Türdrückern
- automatisierte Türanlagen und Alarmsicherungen

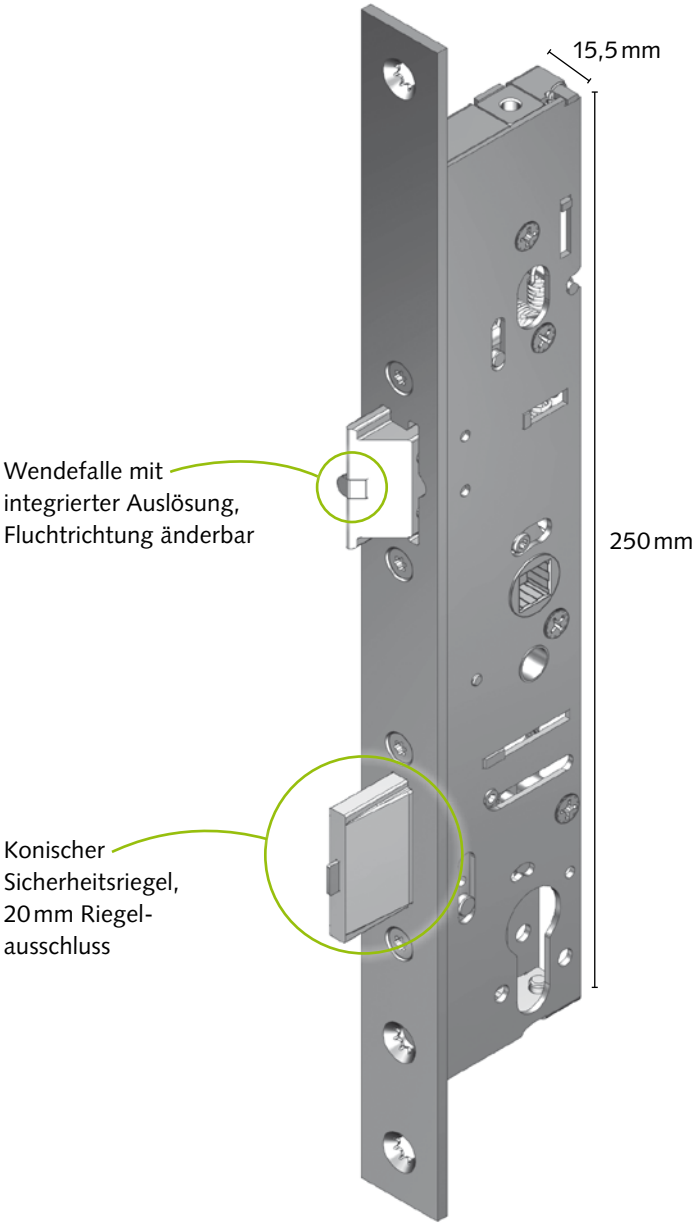

Technische Eigenschaften:

- 12-24 VDC, min. 1 A
- Prüfungen erfolgen nach DIN EN 1634, DIN EN 12209 und DIN EN 14846
- integrierte Steuerung
- integrierte Abfragesensorik
- Wendefalle mit integrierter Auslösung
- Fluchtrichtung änderbar
- Schließzwangfunktion C
- integrierte Nuss-Abfrage für Zutrittskontrolle
- Riegelabfrage für automatisierte Türanlagen und Alarmsicherung
- Zylinderabfrage für Alarmsicherung/Panikbetätigung

Abmessungen:

Kastenmaß: ..... 250 x 15,5 mm
Dornmaße: ..... Flachstulp 35, 40 und 45 mm
U-Stulp 34 und 39 mm
Hinterdornmaß: ..... 15 mm
Riegelausschluss: ..... 20 mm

Vielfältige Anwendungsmöglichkeiten:

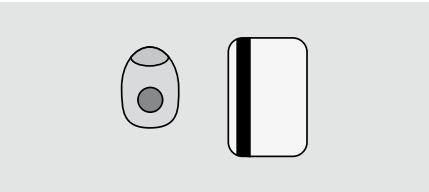

Öffnung erfolgt über einen Transponder (Zutrittskontrolle). Transponder als Schlüsselanhänger oder ISO-Karte.

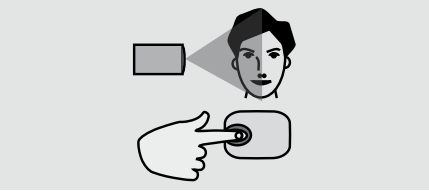

Höchste Gebäudesicherheit durch biometrische Komponenten (Gesichts-erkennung und Fingerscan).

Einfache Programmierung und zentrale Verwaltung der Zutrittsberechtigungen am PC.

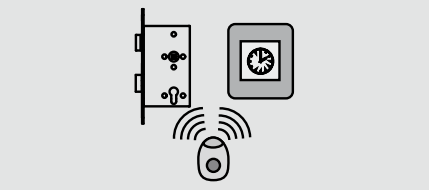

Zeiterfassung durch Verwendung von RFID Technologien.

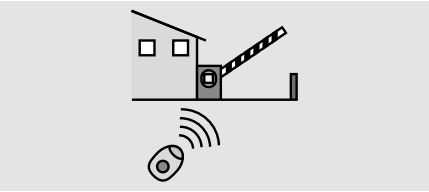

Ansteuern externer Geräte, wie Rolltore und Schranken in Parkhäusern, mit einem einheitlichen Transponder möglich.

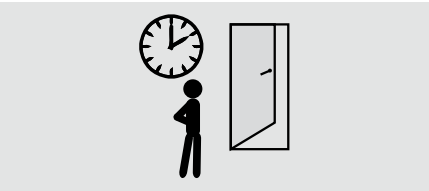

Möglichkeit der dauerhaften Öffnung für Publikumsverkehr durch DAUER-AUF-Funktion.

Panik-Gegenkasten Serie 200

Praxisorientierte Neuentwicklung

Der neue Panik-Gegenkasten Serie 200 passt sich den vielfältigen Profilgeometrien des Marktes an. Hierfür wurde ein einstellbarer Riegelauswerfer konzipiert, der Spaltmaße zwischen 4–8 mm überbrücken kann.
Das Unterfüttern der Stulp entfällt.

Eine weitere Neuentwicklung ist die patentierte Befestigungstechnik der Sperrelemente. Diese werden nicht mehr verbohrt und verstiftet, sondern einfach aufgeschlagen. Die spezielle Aufnahmebuchse sorgt für eine dauerhafte Verbindung. 20 mm Stangenhub gewährleistet eine sichere Verriegelung auch bei hohen Türflügeln.

Die neue Sonderfunktion für Portale mit hoher Begehungsfrequenz:
Eine optionale Stangenfeststellung fixiert die eingezogenen Sperrelemente so, dass beide Türflügel dauerhaft geöffnet werden können. Nach dem Schließen des Flügels wird keine automatische Verriegelung ausgelöst, der Türandruck erfolgt nur über den Türschließer. Gerade im Bereich von Versammlungsstätten ist das ein erheblicher Vorteil.

Eine Abfragesensorik für Nussbetätigung und Riegelkontakt ist optional lieferbar.

Der Gegenkasten Serie 200 eignet sich für:
- 2-flügelige Türen, Prüfungen erfolgen nach DIN EN 179 und DIN EN 1125, in Verbindung mit WSS-Panikbeschlägen und zertifizierten Türdrückern

Technische Eigenschaften:
- Prüfungen erfolgen nach DIN EN 1634
- einstellbarer Riegelauswerfer
- patentierte Befestigung der Verriegelungsstücke
- optional mit Stangenfeststellung

Abmessungen:
Kastenmaß: ..... 200 x 15,5 mm
Dornmaße: ..... Flachstulp 35, 40, 45, 55 und 65 mm
U-Stulp 34 und 39 mm
Stangenhub: ..... 20 mm

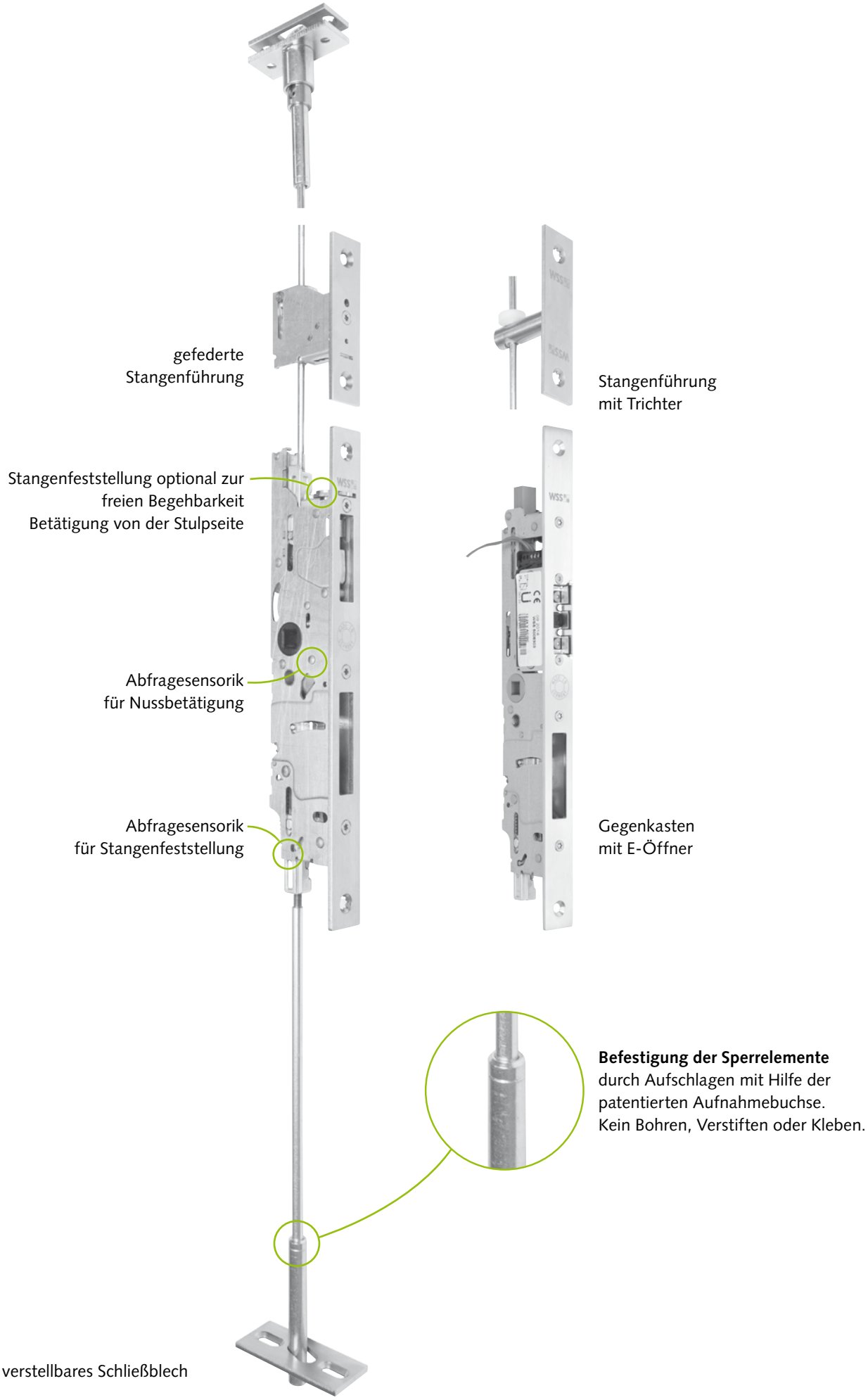
gefederte
Stangenführung
Stangenführung
mit Trichter
Stangenfeststellung optional zur
freien Begehbarkeit
Betätigung von der Stulpseite
Abfragesensorik
für Nussbetätigung
Abfragesensorik
für Stangenfeststellung
Gegenkasten
mit E-Öffner
Befestigung der Sperrelemente
durch Aufschlagen mit Hilfe der
patentierten Aufnahmebuchse.
Kein Bohren, Verstiften oder Kleben.
verstellbares Schließblech

Standard- und Panikschloss Serie 200

Eine patente Linie

Die neuen Standard- und Panikschlösser der Serie 200 in mechanischer und mechatronischer Ausführung ergänzen die Schloss-Serie Sv-Panik 200. Auch hier können alle relevanten Schließ- und Funktionszustände über eine integrierte Sensorik abgefragt werden. Die neuen Panik-Gegenkästen mit oder ohne E-Öffner aus der Sv-Panikserie können hier ebenfalls verwendet werden. Die Wendefalle und die änderbare Fluchtrichtung reduziert die Lagerhaltung entscheidend.

In Kombination mit zertifizierten Türdrückern bzw. den WSS-Stangengriffen und Druckstangen sind die Schlösser nach DIN EN 179 und 1125 zugelassen.

Die konische Riegelform mit einem Riegelausschluss von 20 mm garantiert zuverlässigen Verschluss. Alle Schlösser sind auch mit Zusatzverriegelung nach oben lieferbar.

Durch die Erweiterung der Norm auf Türhöhen bis 3.000 mm wurde eine federgestützte Stangenführung entwickelt. Die Stangenführung ist in drei Stufen einstellbar, dies auch nach dem Einbau, da mittels eines Spezialwerkzeugs die Einstellung von der Stulpseite geändert werden kann. Eine weitere Neuentwicklung ist die Stangenführung mit Trichter – das Einführen der Stange wird erheblich erleichtert und reduziert die Montagezeiten.

Standard- und Panikschloss Serie 200 eignen sich für:

- 1- und 2-flügelige Türen nach DIN EN 179 und DIN EN 1125 in Verbindung mit WSS-Panikbeschlägen und zertifizierten Türdrückern

Technische Eigenschaften:

- Prüfungen erfolgen nach DIN EN 1634 und DIN EN 12209
- integrierte Abfragesensorik (optional)
- gesicherte Fallenfeststellung (Funktion E) Wendefalle
- Fluchtrichtung änderbar
- integrierte Nuss-Abfrage für Zutrittskontrolle (optional)
- Riegelabfrage für automatisierte Türanlagen und Alarmsicherung (optional)
- Zylinderabfrage für Alarmsicherung/Panikbetätigung (optional)

Schnappriegel-
schloss

federgestützte
Stangenführung

Stangenführung
mit Trichter

Abmessungen:
Kastenmaß:.....200 x 15,5 mm / 250 x 15,5 mm
Dornmaße:.....Flachstulp 35, 40 und 45 mm
U-Stulp 34 und 39 mm
Hinterdornmaß:.....15 mm
Riegelausschluss:.....20 mm

Panik-Stangengriff Design-Line

Funktionsorientiertes Design

Der neu entwickelte Panik-Stangengriff macht nicht nur durch sein klares puristisches Design auf sich aufmerksam. Die clevere Anordnung der minimalistisch gehaltenen Bauteile gewährt Zwängungsfreiheit auch bei geringen Türbreiten. Somit ist dem Gestaltungsrahmen des Planers fast keine Grenze gesetzt.

Durch die kompakte Bauweise können auch schmale Profilansichtsbreiten realisiert werden. Die Kappenbreite von nur 32 mm verhindert einen Überstand in die Glasleiste und unterstreicht die elegante Optik. Hochwertige Werkstoffe und höchste Verarbeitungsqualität runden das Profil ab.

Die hochwertige Aluminium-Oberfläche wird in Edelstahl-Optik oder auch anderen Eloxal-Farben geliefert.

GERMAN DESIGN AWARD SPECIAL 2016

LED-Technik

In Sonderausführungen ist der neue Panik-Stangengriff auch mit LED-Technik in RGB-Farben erhältlich. Hierdurch lässt sich einerseits die intuitive Betätigung im Fluchtfall unterstützen, andererseits die Lichttechnik in die gestalterische Konzeption des Gebäudes einbinden.

Distanzstück mit LED

Distanzstück Aluminium eloxiert

Distanzstück Kunststoff schwarz

Technische Eigenschaften:

- rechts/links verwendbar
- Rosette oder Kurzschild wählbar
- Aluminium Edelstahl Finish oder eloxiert
- optionale LED-Beleuchtung der Zwischenringe kompatibel zu den gängigen LED-Treiberstufen zur Regelung der Farbe und Farbtemperatur
- einfache ergonomische Montage ohne sichtbare Verschraubung, ohne Sonderwerkzeug

Technische Daten:

Maße der Abdeckkappen: ..... L: 75 mm, B: 32 mm, H: 37,5 mm
Aufstandshöhe: ..... 99 mm (entspricht DIN EN 1125 / Klasse 2) zur Gewährung größtmöglicher Durchlassbreiten
Nussdrehwinkel: ..... stufenlos einstellbar bis 45°

Verdeckter Öffnungsbegrenzer

Öffnungsbegrenzer für Türen mit einstellbarer Feststellung

Der verdeckte WSS-Öffnungsbegrenzer für Aluminium-Türen ist aufgrund seiner geringen Einbaumaße und der einfachen Montage ideal für Türen, bei denen der Anschlag gesichert und eine Feststellung ermöglicht werden soll.

Der Öffnungsbegrenzer wurde speziell für den Einsatz an Profil-Rahmentüren konzipiert. Hierfür ist lediglich eine Fräsung im oberen Flügel- oder Rahmenprofil notwendig. Die einstellbare Haltekraft und die integrierte Anschlagdämpfung eignen sich ideal zum Schutz von verdeckt liegenden Türbändern und ermöglichen den Einsatz für Türen bis zu 120 kg Gewicht.

Durch den Öffnungsbegrenzer kann auf Türstopper oder Türfeststeller verzichtet werden, somit ergeben sich keine Stolper- oder Stoßstellen. Auch Fußbodenheizungen oder hochwertige Bodenbeläge bleiben unberührt – ideal für öffentliche, private und im Besonderen barrierefreie Bereiche.

Technische Eigenschaften:

- rechts/links verwendbar
- Abmessung 570 x 24 x 44 mm
- Türbreiten 890 bis 1.400 mm
- Türgewicht bis max. 120 kg
- Raststellung ab 45° bis 105°
- variabler Öffnungswinkel bis 105°
- integrierte Anschlagdämpfung

Sicherheit und Design

WSS-Beschläge für Haustüren

Das WSS-Beschlagprogramm für private Hauseingangstüren bei Ein- und Mehrfamilienhäusern zeichnet sich durch die Vielzahl der Produktvarianten aus. Die große Auswahl in den Bereichen: Türgriffe, Türdrücker, Türbänder und auch Rohrrahmenschlössern erlauben individuell konfigurierbare Beschlagpakete. Alles aus einer Hand – ein Hersteller, ein Ansprechpartner für alle Komponenten. Ideal für Verarbeiter, Hersteller und Handel.

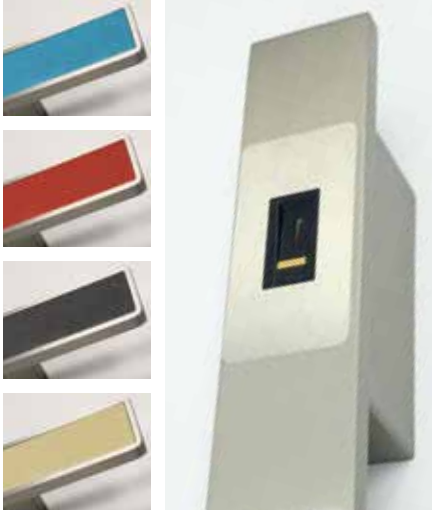

Türgriff mit Fingerscan

Die moderne Haustür zeichnet sich durch den Einsatz verschiedener Werkstoffe und Oberflächen wie z.B. Holz, Glas oder Edelstahl aus. Dieser moderne Materialmix schlägt sich auch in der Gestaltung der neuen WSS-Türgriffe nieder. Die Griffeinlage kann in verschiedenen RAL-Farbtönen oder auch als Keramik-Intarsie ausgeführt werden, auch andere Werkstoffe sind möglich – ideal zur individuellen Gestaltung.
Optional ist der Türgriff auch mit einem integrierten Fingerscan lieferbar.

Türdrücker flächenbündig für Leichtmetall-Türen

Die neuen, flächenbündigen WSS-Türbeschläge aus feingeschliffenem Edelstahl unterstreichen die Hochwertigkeit des Türelementes. Ästhetik und Eleganz äußern sich optisch und haptisch. Im Sinne des Wortes fügen sie sich nahtlos in hochwertige Oberflächen und Materialien ein.

Edelstahl-Kernziehschutzrosetten

Die flachen Edelstahl-Kernziehschutzrosetten schützen den Profilzylinder vor Manipulationen und verhindern das Ziehen des Zylinderkerns.

Türbänder 3D-PLUS

Innovativ das Türband 3D-PLUS: Türgewichte bis 180 kg, großzügige Verstellmöglichkeiten und bis Klasse RC3 aufrüstbar – ein Allrounder. Die farblichen Varianten können dem Gesamtdesign der Türanlage angepasst werden. Neben allen Eloxal-Farbtönen können die Türbänder 3D-PLUS auch in allen RAL-Farben geliefert werden.

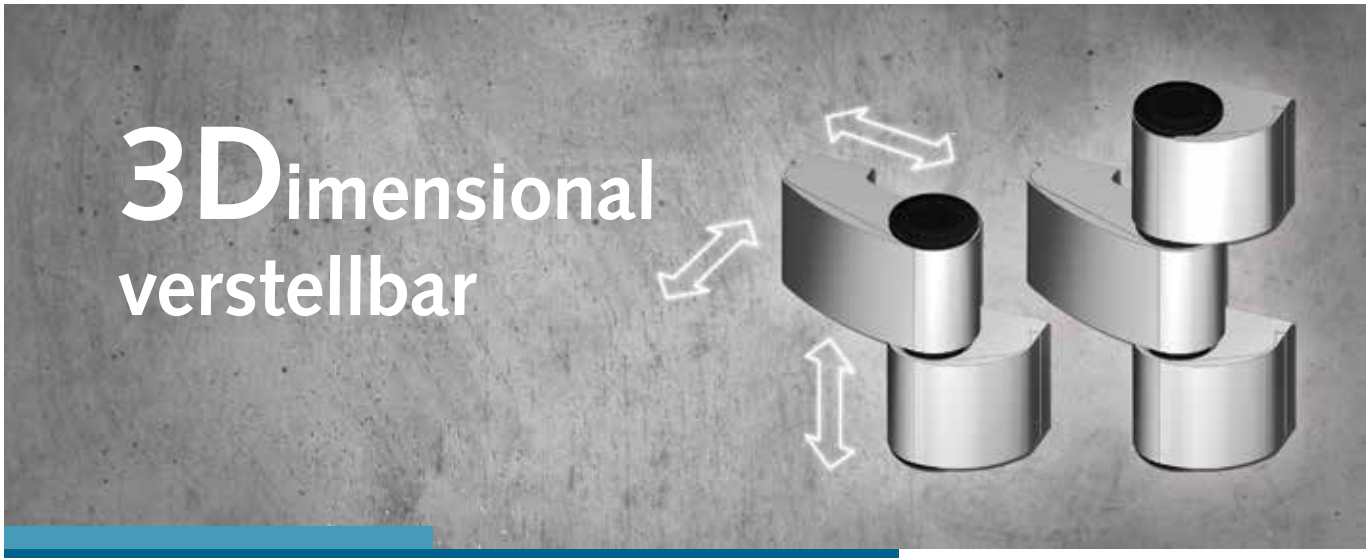

Aluminium-Türbänder 3D-PLUS

Flexibel in jeder Hinsicht

Das weiterentwickelte 2- und 3-teilige Türband 3D-PLUS überzeugt durch anspruchsvolles Design und vielfältige Anwendungsmöglichkeiten für Türen bis max. 180 kg Flügelgewicht.

Direktverschraubung, Einschraubmutter oder Gegenplatte:
Drei Befestigungstechniken erlauben den Einsatz für fast jede Profilausprägung.

Unsere Türbänder 3D-PLUS sind auch für den Einsatz an einbruchhemmenden Türen geeignet: SKG**, DIN EN 1627 RC2 (WK2) und DIN EN 1627 RC3 (WK3).

Die farblichen Varianten können dem Gesamtdesign der Türanlage angepasst werden. Neben allen Eloxal-Farbtönen können die Türbänder 3D-PLUS auch in allen RAL-Farben geliefert werden.

Technische Eigenschaften:
- Flügelgewichte bis 180 kg
- geprüfte Qualität nach DIN EN 1935, Klasse 13/14
- stufenlose, dreidimensionale Verstellbarkeit
- rechts/links verwendbar
- für 3, 5 und 10 mm Flügelaufschlag lieferbar
- Edelstahl-Bandstifte
- wartungsfreie Kunststoff-Lagerbuchsen
- rostfreie Materialien

Einsatzgebiete:
Türen aus Aluminium für den Wohnungs- und Objektbau, Haupteingangsportale, Nebentüren, Innentüren, Außentüren, Türen mit Sonderfunktion

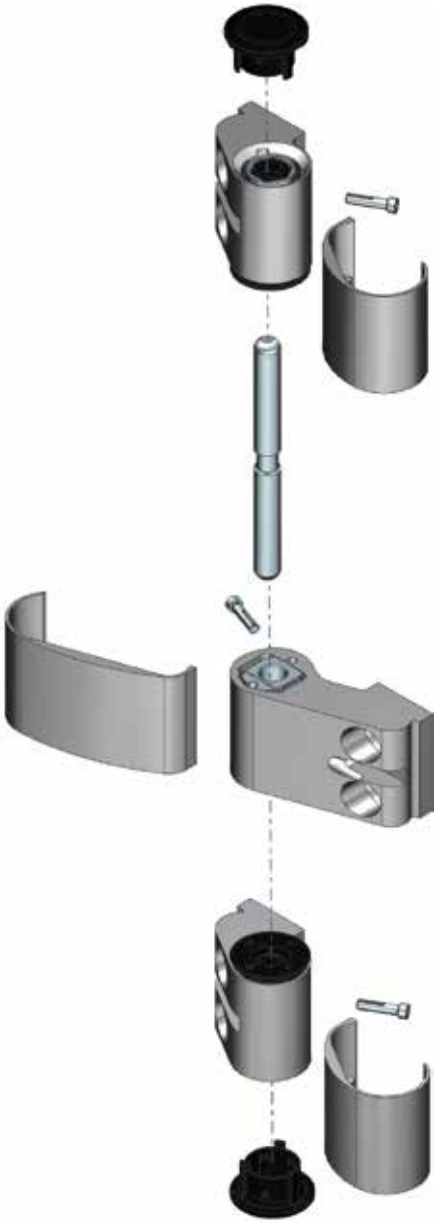

Drei Befestigungsmöglichkeiten

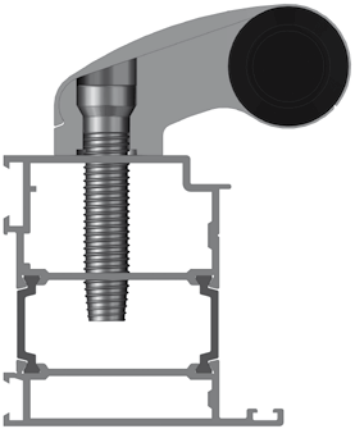

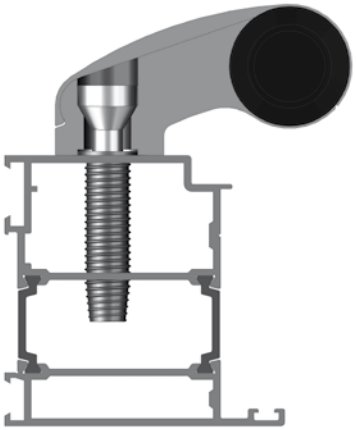

Befestigung mit Direktverschraubung:
- für ein- und auswärts öffnende Türen
- Als Ersatz für die Befestigungsvariante „Distanzhülse mit Gegenplatte“ bei auswärts öffnenden Türen
- ideal zur Nachrüstung oder Reparatur
- schnelle Montage

Befestigung mit Einschraubmutter:
- für ein- und auswärts öffnende Türen
- Ersatz für die Überbrückung der Dämmkammer mit Distanzhülsen
- ideal zur Nachrüstung oder Reparatur
- einfache Montage

Befestigung mit Gegenplatten:
- für einwärts öffnende Türen
- für gedämmte und ungedämmte Profile
- für Pfostenkonstruktionen

Widerstandsklasse RC3

Der Einsatz von Futterprofilen erschwert das Aufbrechen der Türbänder 3D-PLUS.
Ihre Widerstandsklasse erhöht sich dadurch auf RC3.

3-teiliges Band mit formschlüssigem Aushebeschutz für einbruchhemmende Türen.

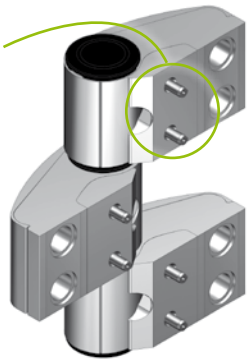

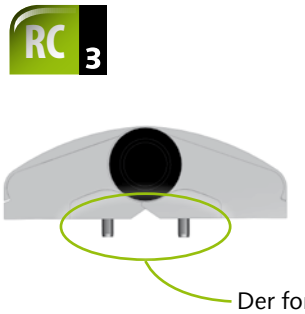

Der formschlüssige Aushebeschutz wird mit Spannstiften im Bandteil und Türprofil fixiert.

Standardausführung rund

Standardausführung planar

schlank in edlem Stahl

Rollenband RB-T

Anspruchsvolles Design

und innovative Technik sowie der konsequente Einsatz hochwertiger Materialien und eine akkurate Oberfläche zeichnen das Edelstahl-Rollenband von WSS aus. Diese neue Generation von Türbändern verbindet Ästhetik mit Technik und verleiht anspruchsvollen und modernen Türen ein hochwertiges Design.

Trotz der filigran anmutenden Optik werden keine Zugeständnisse an Technik und Funktionalität gemacht. Durchgehend verschweißte Bandrollen mit 22 mm Ø, ein Edelstahl-Bandstift mit 12 mm Ø und Polyamid-Gleitlager ermöglichen Türgewichte bis zu 160 kg.

Die Rollenbänder sind nach DIN EN 1935:2002-5, Klasse 14 geprüft und zusätzlich mit 1.000.000 Bewegungszyklen intern auf unserem zertifizierten Prüfstand ohne Beanstandung getestet.

Falzluftverstellung bei gelösten Befestigungsschrauben:
Falzluft in Stufen von 0,5 mm durch Hinzufügen oder Entfernen der Distanzplatten.

Höhenverstellung bei gelösten Befestigungsschrauben:
Höhenverstellung ±3 mm über Innensechskant-Höhenexzenter.

Einwärts öffnende Ausführung (Abb. links)
Auswärts öffnende Ausführung (Abb. rechts)

Die stufenlose Höhenverstellung von ±3 mm erfolgt über einen Exzenter am Tragband und kann somit wechselnden Bodenbelägen angepasst werden.

Die Verstellung der Falzluft erfolgt mittels Edelstahl-Distanzplatten in 0,5 mm-Schritten ±1,5 mm. Hierfür werden lediglich die flügelseitigen Befestigungsschrauben an den Montageplatten gelöst.

Die Montage erfolgt mit Gegenplatten im Profil.

Technische Eigenschaften:

- geprüfte Qualität nach DIN EN 1935:2002-5 / Klasse 14
- stufenlose Höhenverstellung
- Falzluftverstellung in Stufen von 0,5 mm
- 160 kg Tragfähigkeit (bei zwei Bändern)
- keine Unterbrechung der Dichtung
- rechts/links verwendbar
- durchgehend verschweißte Bandrolle
- optional in Edelstahl poliert lieferbar

Technische Daten:

Höhenverstellung: ..... ±3 mm
Verstellung der Falzluft: ..... ±1,5 mm
Bandrolle: ..... Ø 22 mm, Länge 171 mm

Profil:

TKI 755 einwärts und auswärts öffnend,
TKI 071 einwärts und auswärts öffnend u.a.

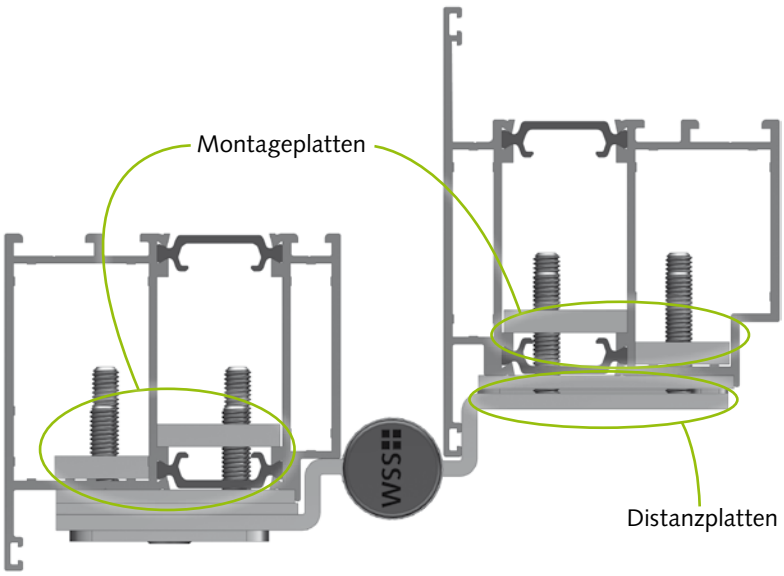

elegante Ansicht, Technik inklusive

Aluminium-Rollenband RB-R

Konsequente Weiterentwicklung und bewährte Technik

Das Rollenband für Türen aus Aluminium für den Wohnungs- und Objektbau besticht nicht nur durch seine ansprechende, schlanke Optik. Vielmehr sind es die technischen Details, die das WSS-Rollenband für Architekten und für Verarbeiter interessant machen.

Denn trotz der Vielfalt, der am Markt bestehenden Profilgeometrien ist es gelungen, zwei Rollenbandausführungen – ein- und auswärts – anbieten zu können, welche einen großen Teil von Türprofilen abdecken.

Die 20 mm schlanke Bandrolle aus stranggepressten Aluminiumprofilen und ein Edelstahl-Bandlagerbolzen von 10 mm Ø bürgen für Stabilität und erlauben Türgewichte bis zu 250 kg.

Die Rollenbänder sind nach DIN EN 1935:2002-5, Klasse 16 (Geprüft nach Normentwurf E DIN EN 1935:2012-08) geprüft und zusätzlich mit 1.000.000 Bewegungszyklen intern auf unserem zertifizierten Prüfstand ohne Beanstandung getestet.

Ausgestattet mit flügelseitigen Kunststoff-Montagekonsolen werden zusätzlich Kältebrücken ausgeschlossen.

Die neue stufenlose Höhenverstellung erfolgt über einen Excenter am Flügelbandteil bei eingehängter Tür, ebenso die Verstellung der Falzluft. Hierfür werden lediglich die flügelseitigen Befestigungsschrauben an den Montagekonsolen gelöst. Beide Verstellmöglichkeiten sind anhand einer optischen Anzeige einstellbar.

Die farblichen Varianten können dem Gesamtdesign der Türanlage angepasst werden, neben allen Eloxal-Farbtönen können die WSS-Rollenbänder auch in allen RAL-Farben geliefert werden.

Technische Eigenschaften:

- geprüft nach DIN EN 1935:2002-5 / Klasse 16
- stufenlose Höhenverstellung
- Falzluftverstellung
- 250 kg Tragfähigkeit (bei drei Bändern)
- Direktbefestigung rahmenseitig
- keine Kältebrücke
- rechts/links verwendbar
- alle Eloxal- und RAL-Farben möglich

Technische Daten:

Höhenverstellung: ..... ±3 mm
Verstellung der Falzluft: ..... ±2 mm
Bandrolle: ..... Ø 20 mm, Länge 182 mm

Einwärts öffnende Ausführung

Auswärts öffnende Ausführung

Wilh. Schlechtendahl & Söhne
GmbH & Co. KG

Hauptstraße 18–32
42579 Heiligenhaus
Deutschland

Tel.: +49 (0) 20 56 / 17-0
Fax: +49 (0) 20 56 / 51 42

wss@wss.de
www.wss.de

Sämtliche Bild-, Produkt-, Maß- und Ausführungsangaben entsprechen dem Tag der Drucklegung. Wir behalten uns Änderungen vor, die dem technischen Fortschritt und der Weiterentwicklung dienen. Für Druckfehler oder andere technische Irrtümer übernehmen wir keine Gewähr. Rechtsansprüche, gleich welcher Art, können aus der Benutzung unserer Unterlage nicht hergeleitet werden. Der Nachdruck dieser Unterlage, auch auszugsweise, bedarf unserer schriftlichen Genehmigung.

ib_K0200462_Messe_Tuertechnik_DE
© 2/2017 • Wilh. Schlechtendahl & Söhne GmbH & Co. KG