Einbaudetails

- Türbänder für 8 (10) mm Glas / 24 (26) mm Falztiefe

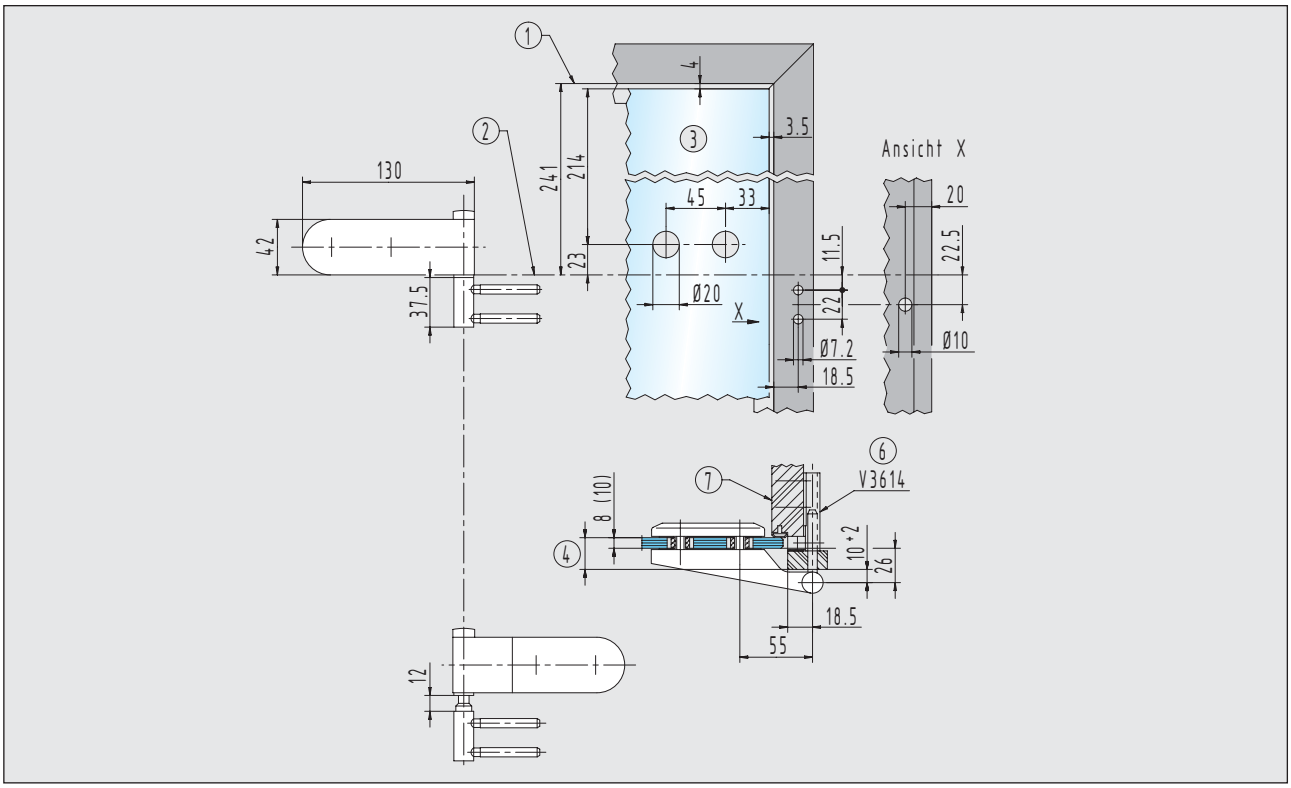

Rahmenteil / Holzzargen (steigend) 20.930.0010.010 + 20.930.0020.010

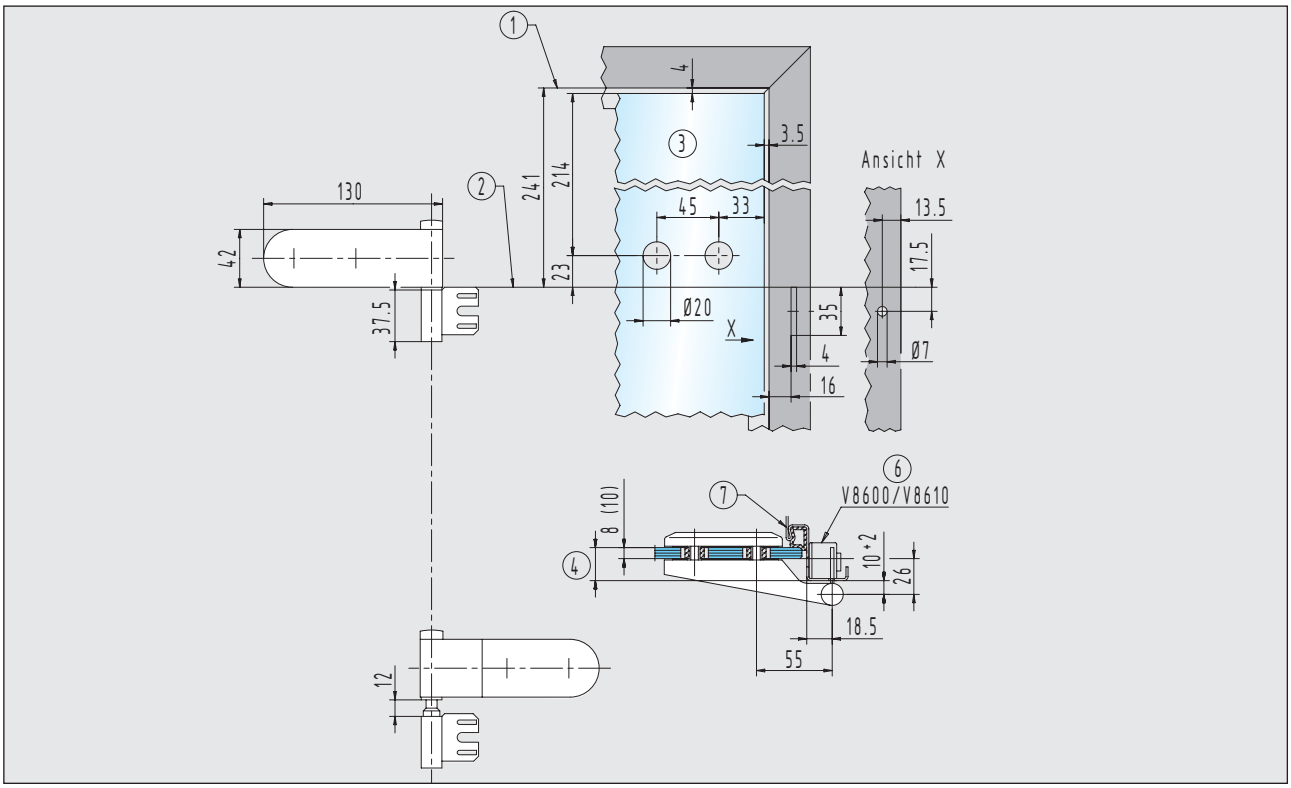

Rahmenteil / Stahlzargen (steigend) 20.932.0010.010 + 20.932.0020.010