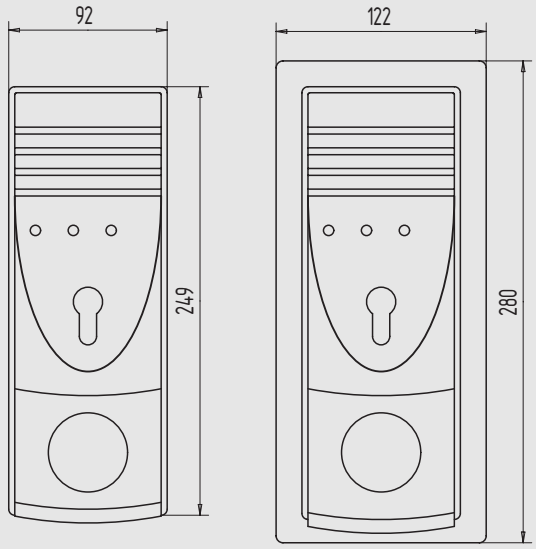

Steuerterminal eff eff 1338

- zur Fluchtwegsicherung
- im integrierten Netzteil für 230V AC Anschlussspannung
- Betriebsnennspannung 24V DC
- Gehäuse im Farbton RAL 6032 grün lackiert
- Hupe mit 100 dB/1 m
- mit Profil-Halbzylinder/Schließbart 90° links, 30 - 35 mm lang

Art.-Nr.	Ausführung	Material/Oberfläche
05.870.0010.575	Aufputz	Kunststoff, grün
05.870.0020.575	Unterputz	Kunststoff, grün

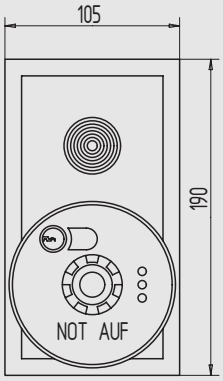

Steuermodul eff eff 1370-20

- zur Fluchtwegsicherung
- Eingangsspannung 12 - 24V DC (ohne Netzteil)
- Hupe mit 100 dB/1 m
- Aufputz-/Unterputz-Montage möglich
- mit Profil-Halbzylinder/Schließbart 90° links, 27 - 32 mm lang

Art.-Nr.	Material/Oberfläche
05.871.0000.550	Kunststoff, weiß
05.871.0000.572	Kunststoff, Edelstahl-Optik
05.871.0000.573	Kunststoff, Messing-Optik
05.871.0000.575	Kunststoff, grün

Zubehör:

Netzteilmodul Art.-Nr. 05.872... (s. u.)

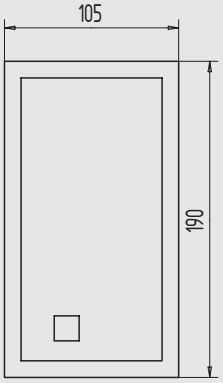

Netzteilmodul eff eff 1370-40

- Anschlussspannung 230V AC
- Ausgangsspannung 24V DC
- Aufputz-/Unterputz-Montage möglich

Art.-Nr.	Material/Oberfläche
05.872.0000.550	Kunststoff, weiß
05.872.0000.572	Kunststoff, Edelstahl-Optik
05.872.0000.573	Kunststoff, Messing-Optik
05.872.0000.575	Kunststoff, grün

passend für:

Steuermodul Art.-Nr. 05.871... (s. o.)

Hinweis	Die beiden eff eff Module können beliebig über- und nebeneinander montiert werden. Das notwendige Zubehör für die mechanische Verbindung ist im Lieferumfang enthalten.

Seite 514
Seite 561
Seite 760