Glasbearbeitungen

- Klemmbeschläge 15 mm Drehpunkt Seite 203
- geeignet für 8 - 12 mm Glas

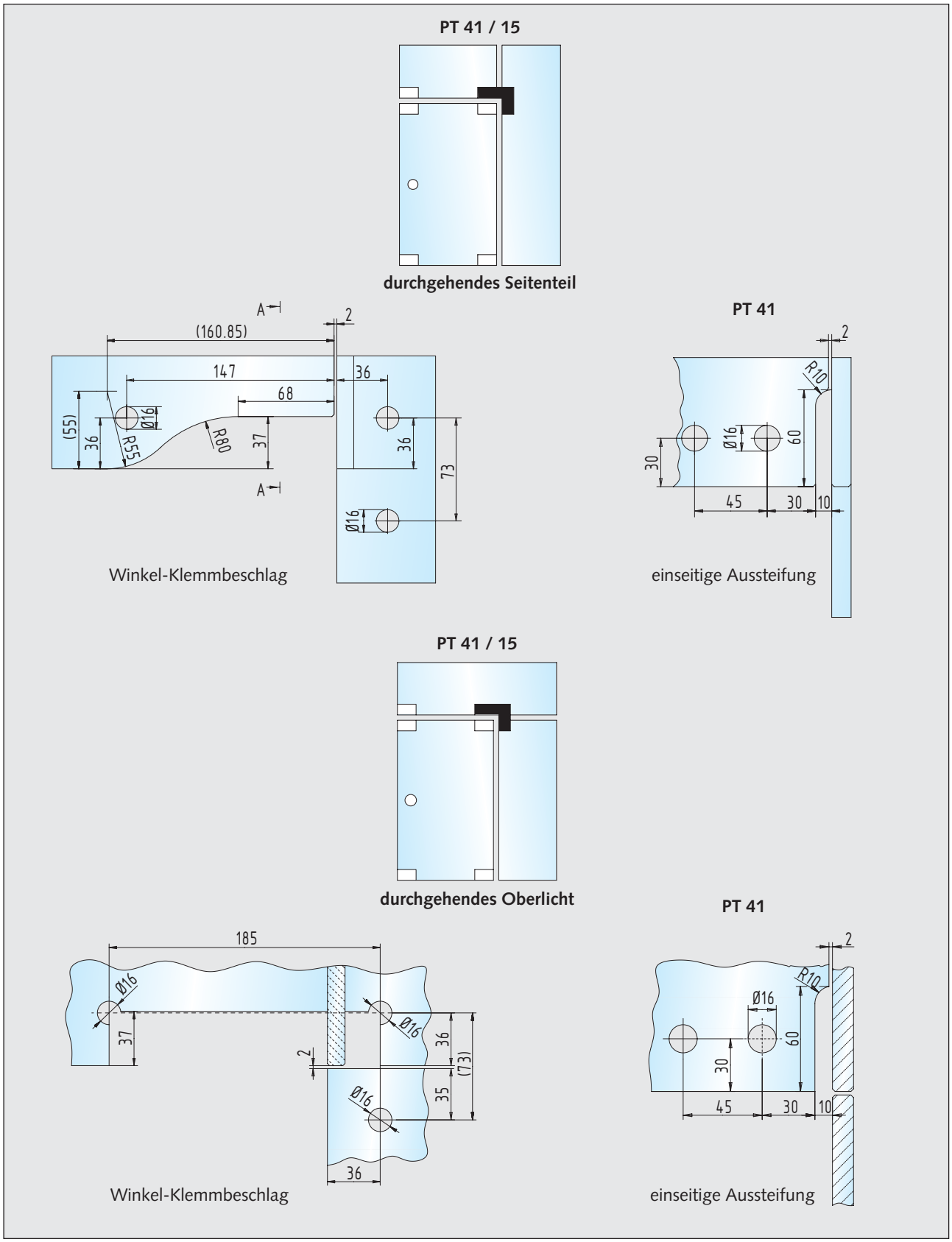

Winkel-Klemmbeschlag / einseitige Aussteifung 30.608.0610.___ + 30.608.0620.___