Einbaudetails

- Türbänder für 8 mm Glas / 24 mm Falztiefe

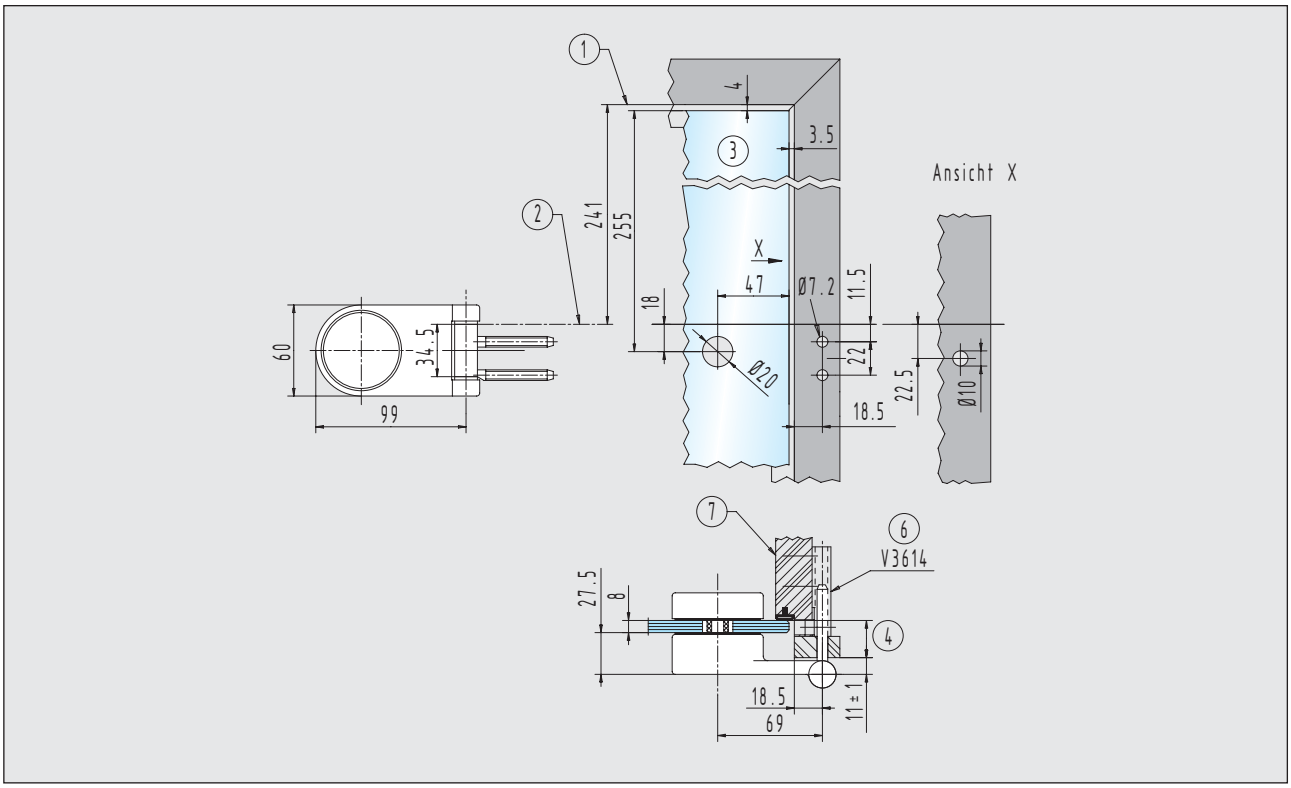

Rahmenteil für Holzzargen 21.400.0000.010

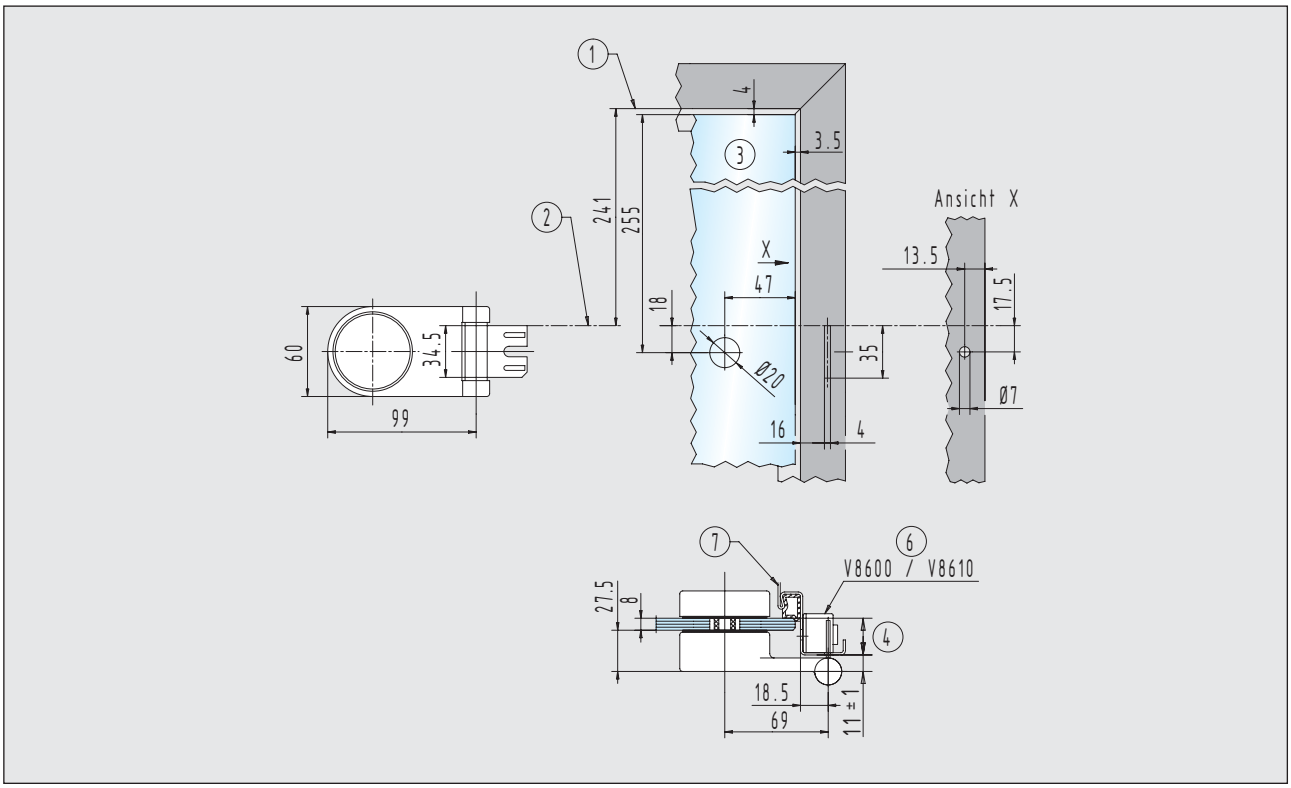

Rahmenteil für Stahlzargen 21.420.0000.010