WSS

Serie 200

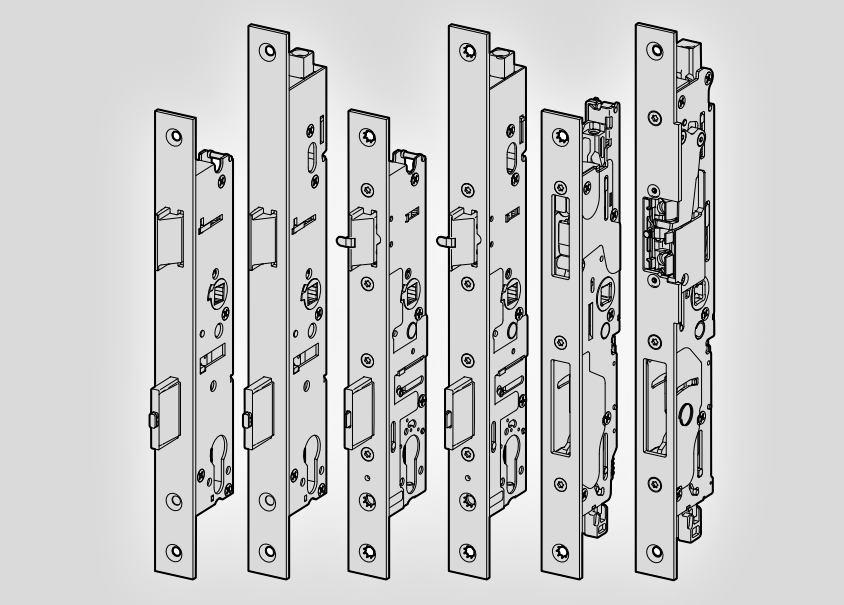

DE

Einsteckschloss mit Panikfunktion für 1- und 2-flügelige Rohrrahmentüren

Montage- und Wartungsanleitung

GB

Mortise lock with panic function for 1 and 2 leaf tubular frame doors

Installation and service instruction

Ergänzende Montage- und Wartungsanleitung:
Supplementary installation and service instructions:
www.wss.de/fileadmin/Assets/Montageanleitungen/Tuer-_und_Tor/Schloesser/ma_K0200746_Panik-Rohrrahmenschloss_Serie200_DE_GB.pdf

1125

179

Inhaltsverzeichnis

Verweis auf Leistungserklärung: .....Seite 3

Allgemeines .....Seite 3

Produktbeschreibung.....Seite 3
Beschläge nach EN 179:2008 .....Seite 4
Beschläge nach EN 1125:2008.....Seite 4
Zugelassenes Zubehör nach EN 179:2008 und EN 1125:2008 .....Seite 5
Optionales Zubehör.....Seite 6
Anwendungsbereich .....Seite 7

Wichtige Hinweise und Sicherheitsmaßnahmen .....Seite 8
Restrisiken.....Seite 10

Umstellen der Fluchtrichtung: Sv-Panik-Schlösser Funktion B und EDS sowie Panik-Schlösser Funktion B und D.....Seite 11

Umstellen der DIN-Richtung Panik-Schlösser.....Seite 11

Sv-Panik-Schlösser.....Seite 12
Aktivierung.....Seite 12
Fallen- und Riegelfeststellung für Tagesöffnung.....Seite 12
Riegelfeststellung für die Verwendung mit E-Öffnern .....Seite 12
Deaktivierung.....Seite 12
Fallen- und Riegelfeststellung für Tagesöffnung .....Seite 12
Riegelfeststellung für die Verwendung mit E-Öffnern .....Seite 12

Panik-Schlösser .....Seite 13
Aktivierung.....Seite 13
Fallen- und Riegelfeststellung für Tagesöffung.....Seite 13
Deaktivierung.....Seite 13
Fallen- und Riegelfeststellung für Tagesöffung.....Seite 13

Funktionsmaß .....Seite 13

Montage.....Seite 14
Allgemeines.....Seite 14
Montage der Komponenten.....Seite 14

Schloss mit Zusatzfalle oben Schließblech oben.....Seite 15

Stangenführung.....Seite 16

Schloss mit Zusatzfalle oben Stangenberechnung mit Zusatzfalle und Schnappriegelschloss.....Seite 17

Panik-Gegenkasten Stangenberechnung.....Seite 18

Panik-Gegenkasten Verriegelung unten .....Seite 19

Panik-Gegenkasten Montagehilfe Gegenkasten .....Seite 20

Panik-Gegenkasten Bedienung Stangensperre .....Seite 20

Gegenkasten mit E-Öffner .....Seite 21

Inbetriebnahme .....Seite 22

Wartung und Instandhaltung .....Seite 22

Entsorgung .....Seite 23

Gebrauchshinweise.....Seite 23

Dokumentation.....Seite 26

CE-Kennzeichnung .....Seite 28

Table of content

Performance declaration reference.....Page 3

General .....Page 3

Product description.....Page 3
Fittings according to EN 179:2008....Page 4
Fittings according to EN 1125:2008..Page 4
Approved accessories according to EN 179:2008 and EN 1125:2008 .....Page 5
Optional accessories .....Page 6
Application Area .....Page 7

Important information and safety measures.....Page 8
Residual risk .....Page 10

Changing the escape direction: Self-Locking-Panic-Locks function B and EDS as well as Panic-Locks function B and D.....Page 11

Changingthe DIN direction Self Locking-Panic-Locks.....Page 11

Self Locking-Panic-Locks .....Page 12
Activation .....Page 12
Latch and dead bolt arrester for daytime opening.....Page 12
Dead bolt arrester for the use of electric strikes.....Page 12
Deactivation .....Page 12
Latch and dead bolt arrester for daytime opening.....Page 12
Dead bolt arrester for the use of electric strikes.....Page 12

Panic-Locks.....Page 13
Activation .....Page 13
Latch and dead bolt arrester for daytime opening .....Page 13
Deactivation .....Page 13
Latch and dead bolt arrester for daytime opening .....Page 13

Functional dimension.....Page 13

Installation .....Page 14
General .....Page 14
Installation of components .....Page 14

Lock with additional top latch Top strike plate .....Page 15

Rod guide .....Page 16

Lock with additional top latch Rod calculation with additional top latch and latch lock .....Page 17

Panic strike box Rod calculation .....Page 18

Panic strike box Bottom locking unit .....Page 19

Panic strike box Strike box assembling aid .....Page 20

Panic strike box Operation rod block .....Page 20

Strike box with electric door opener.....Page 21

Start-up procedure .....Page 22

Service and Maintenance .....Page 22

Disposal .....Page 23

Instructions for use.....Page 23

Documentation.....Page 26

CE marking .....Page 28

Verweis auf Leistungserklärung:

LE-Nr.:

- 008-A-1-05 (DE) - EN 179 - für Schlösser **ohne** Fallenfeststeller sowie Gegenkästen **ohne** Stangensperre **www.wss.de/service/leistungserklaerungen/tueren-und-tore**
- 008-A-2-05 (DE) - EN 179 - für Schlösser **mit** Fallenfeststeller sowie Gegenkästen **mit** Stangensperre **www.wss.de/service/leistungserklaerungen/tueren-und-tore**
- 008-B-1-05 (DE) - EN 1125 - für Schlösser **ohne** Fallenfeststeller sowie Gegenkästen **ohne** Stangensperre **www.wss.de/service/leistungserklaerungen/tueren-und-tore**
- 008-B-2-05 (DE) - EN 1125 - für Schlösser **mit** Fallenfeststeller sowie Gegenkästen **mit** Stangensperre **www.wss.de/service/leistungserklaerungen/tueren-und-tore**

Allgemeines

Diese Montageanleitung ist Bestandteil des Produkts. Sie enthält wichtige Angaben zu Sicherheit, Montage und Gebrauch. Benutzen Sie das Produkt nur wie beschrieben und für die angegebenen Einsatzbereiche.
Diese Anleitung ist nach Montage und Funktionsprüfung dem Benutzer bzw. Betreiber zu übergeben. Sie ist zum Nachschlagen aufzubewahren.

Produktbeschreibung

Einsteckschloss mit Panikfunktion für 1- und 2-flügelige Rohrrahmentüren.

ACHTUNG! Die Sicherheitsmerkmale dieses Produkts sind eine wesentliche Voraus-setzung für dessen Übereinstimmung mit EN 1125/179. Es dürfen keinerlei Veränderungen vorgenommen werden, die nicht in dieser Anleitung beschrieben sind.

Performance declaration reference:

DoP-No.:

- 008-A-1-05 (GB) - EN 179 - for locks **without** latch arrester and counter boxes **without** rod immobiliser **www.wss.de/en/service/leistungserklaerungen/tueren-und-tore**
- 008-A-2-05 (EN) - EN 179 - for locks **with** latch arrester and counter boxes **with** rod immobiliser **www.wss.de/en/service/leistungserklaerungen/tueren-und-tore**
- 008-B-1-05 (EN) - EN 1125 - for locks **without** latch arrester and counter boxes **without** rod immobiliser **www.wss.de/en/service/leistungserklaerungen/tueren-und-tore**
- 008-B-2-05 (EN) - EN 1125 - for locks **with** latch arrester and counter boxes **with** rod immobiliser **www.wss.de/en/service/leistungserklaerungen/tueren-und-tore**

General

This installation instruction is an essential part of the product. It contains important information about safety, installation and usage. Only use the product as described and for the indicated areas of application.
This instruction must be handed to the user and/or operator after the installation and performance test. This instruction must be kept for reference.

Product description

Mortise lock with panic function for 1 and 2 leaf tubular frame doors.

ATTENTION! The safety features of this product are an essential requirement for its compliance with DIN EN 1125/179. No changes may be made that are not described in this instruction.

A

Unterschied der Fallenausführung für die Panik- und Sv-Panikfunktion.

Latch differences for panic and self-locking panic function.

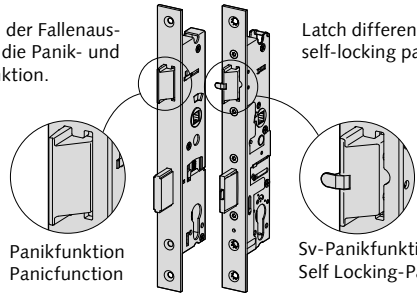

Panikfunktion
Panicfunction

Sv-Panikfunktion
Self Locking-Panicfunction

Beschläge nach EN 179:2008

Hersteller *Manufacturer*	**Kodierung** *Coding*
BKS	DO 20.10
ECO Schulte	DO 20.1
FSB	DO 20.3
HEWI	VE 30-26
Grundmann	DO 20.26
Dorma	DO 20.4
Hoppe	DO 20.x
Hafi	DO 20.32
Normbau	DO 20.18
Vieler	DO 20.12
SALTO Systems S.L.	DO 20.52

Fittings according to EN 179:2008

Hersteller *Manufacturer*	**Kodierung** *Coding*
MEGA Gossau AG	(Art.-Nr. 33.604 und 33.603) ift Nr. 16-000271-PR03 *(Art. no.33.604* *and 33.603)* *ift no. 16-000271-PR03*
Häfele	DO 20.10
Glutz	ift Nr. 229 *ift no. 229* PANIK-6014391-6-x
SimonsVoss AG	DO 20.57
Kaba GmbH	DO 20.31
Erich Dieckmann GmbH	DO 20.16

Beschläge nach EN 1125:2008

Fittings according to EN 1125:2008

Bezeichnung *Designation*	**Typ** *Type*	Stangenlänge *Bar length*
14.484.-000.---	Panikdruckstange/ Pushbar Gehflügel *Panic push bar/ pushbar active leaf*	500-1250 mm Stangenlänge oder Sonderlänge *500-1250 mm bar length or special length*
14.492.-000.---	Panikdruckstange/ Pushbar Standflügel *Panic push bar/ push bar passive leaf*	
14.400.0000.---	Stangengriff PS 99 Design-Line Gehflügel *Push bar PS 99 Design-Line active leaf*	1.200 mm Stangenlänge *1,200 mm bar length*
14.440.0000.---	Stangengriff PS99 Design-Line Standflügel *Push bar handle PS99 Design-Line inactive leaf*	
14.420.1000.---	Stangengriff PS 128 Edelstahl Gehflügel *Push bar PS 128 stainless steel active leaf*	1.500 mm Stangenlänge *1,500 mm bar length*
14.460.1000.---	Stangengriff PS 128 Edelstahl Standflügel *Bar handle PS 128 stainless steel inactive leaf*	
14.400.2000.---	Stangengriff PS 128 Alu rund Gehflügel *Push bar PS 128 aluminum round active leaf*	1.200 mm Stangenlänge *1,200 mm bar length*
14.420.2000.---		1.500 mm Stangenlänge *1,500 mm bar length*
14.440.2000.---	Stangengriff PS 128 Alu rund Standflügel *Push bar PS 128 aluminum round inactive sash*	1.200 mm Stangenlänge *1,200 mm bar length*
14.460.2000.---		1.500 mm Stangenlänge *1,500 mm bar length*
14.40-.300-.---	Stangengriff PS 99 DIN R/ DIN L Gehflügel *Push bar PS 99 DIN R/ DIN L Active leaf*	1.200 mm Stangenlänge *1,200 mm bar length*
14.42-.300-.---		1.500 mm Stangenlänge *1,500 mm bar length*
14.44-.300-.---	Stangengriff PS 99 DIN R/ DIN L Standflügel *Bar handle PS 99 DIN R/ DIN L Inactive leaf*	1.200 mm Stangenlänge *1,200 mm bar length*
14.46-.300-.---		1.500 mm Stangenlänge *1,500 mm bar length*
ECO EPN IV 30°	Eco Stangengriff Gehflügel/ DO 20.1/ für PZ 92 und RZ 94 *Eco bar handle active leaf/ DO 20.1/* *for PZ 92 and RZ 94*	bis 1.500mm Stangenlänge *up to 1,500mm bar length*
ECO EPN IV 45°	Eco Stangengriff Standflügel/ DO 20.1/ für PZ 92 und RZ 94 *Eco bar handle inactive leaf/ DO 20.1/* *for PZ 92 and RZ 94*	bis 1.500mm Stangenlänge *up to 1,500mm bar length*

Zugelassenes Zubehör nach EN 179:2008 und EN 1125:2008

Approved accessories according to EN 179:2008 and EN 1125:2008

Art.-Nr. *Art. no.*	**Beschreibung 1** *Description 1*	**Beschreibung 2** *Description 2*
01.824.----.010/426	Stangenführung *Rod guide*	mit Flach- oder U-Stulp *with flat or U-faceplate*
14.292.----.426	Stangenführung federgestützt *Rod guide spring-supported*	für Türhöhen über 2,50m bis max. 3,50m *for door heights over 2.50 m up to max. 3.50 m*
14.370.----.426	Stangenführung mit Trichter *Rod guide with funnel*	mit Flach- oder U-Stulp *with flat or U-faceplate*
14.300.----.426	Schließblech, unten *Strike plate, bottom*	verstellbar *adjustable*
14.302.----.426	Schließblech, oben *Strike plate, top*	für Schnappriegelschloss und Schaltschloss *for latch bolt lock and switch lock*
957063/ 957073	Schließblechset, oben, verstellbar *Strike plate set, top, adjustable*	für Obenverriegelung und Schaltschloss *For top locking and switching lock*
14.306/307.----.426	Schließblech, oben für E-Öffner *Strike plate, top for electric strike*	14.306--- DIN rechts/ 14.307--- DIN links *14.306--- DIN right/ 14.307--- DIN left*
14.321.1000.405	Falle 12mm für ZV mit Fallenführung *Latch 12mm for ZV with latch guide*	ab 35 Dorn *from 35 thorn*
14.322.1000.405	Falle 12mm für ZV mit Fallenführung *Latch 12mm for ZV with latch guide*	für 30/34 Dorn *for 30/34 thorn*
14.290.0000.405	Falle 12/16mm für ZV mit Fallenführung *Latch 12/16mm for ZV with latch guide*	ab 30 Dorn *from 30 thorn*
14.288.0000.405	Schaltschloss mit Führung *Switching lock with guide*	für 30/34 Dorn *for 30/34 thorn*
14.288.1000.405	Schaltschloss mit Führung *Switching lock with guide*	ab 35 Dorn *from 35 thorn*
14.294.2454.405	Falle gefedert mit Fallenführung *Spring-loaded latch with latch guide*	für 30/34 Dorn *for 30/34 thorn*
14.294.2462.405	Falle gefedert mit Fallenführung *Spring-loaded latch with latch guide*	ab 35 Dorn *from 35 thorn*
14.324.0000.010	Verriegelungsstück, unten *Locking piece, bottom*	zum Aufschlagen *for whipping*
14.340.----.426	Edelstahl-Schließblech Serie 200 *Stainless steel striking plate Series 200*	Flach 270/320 x (>=22) x 3 mm *Flat 270/320 x (>=22) x 3 mm*
14.342.----.426	Edelstahl-Schließblech Serie 200 *Stainless steel striking plate Series 200*	U-Form 268/318 x (>=24) x (>=6) mm *U-shape 268/318 x (>=24) x (>=6) mm*
01.711.----.426	Edelstahl-Schließblech Serie 200 für E-Öffner *Stainless steel striking plate Series 200 for electric strikes*	Flach 270/320 x (>=24) x 3 mm *Flat 270/320 x (>=24) x 3 mm*
01.825.1500.010	Verbindungsstange M5 x 1.550mm *Connecting rod M5 x 1,550mm*	Ø6 mm
14.323.2000.010	Verbindungsstange M5 x 2.000mm *Connecting rod M5 x 2,000mm*	Ø6 mm
14.323.2500.010	Verbindungsstange M5 x 2.500mm *Connecting rod M5 x 2,500mm*	Ø6 mm
14.324.1000.010	Verbindungsstange M5 x 1.000 mm *Connecting rod M5 x 1,000mm*	Ø10mm - nur für Verriegelung nach unten *Ø10mm - only for locking downwards*

Optionales Zubehör

ACHTUNG! Die Befestigungsvorschriften und Anleitungen der Drückerhersteller sind zu beachten. Sollten die Drücker nicht Bestandteil der Bestellung und Lieferung von WSS sein, so hat der Händler bzw. der Hersteller des Türelementes eigenverantwortlich sicher zu stellen, dass nur die geprüften und zugelassenen Drücker eingesetzt werden.

- In Verbindung mit dem Panik-Stangengriff Design Line sind keine elektronischen Knaufzylinder zulässig (Klemmgefahr der Finger)!
- Bei Panik-Druckstange PD 99 und Stangengriffen ist immer eine Zwängungsfreiheit bauseits zu prüfen bzw. nachzuweisen!

Äußere Betätigungsvorrichtungen mit Anbindung an das Paniksystem:
Nach DIN EN 179

- Geprüfte Drücker gemäß der Leistungsbeständigkeit 1309-CPR-0303 identisch mit dem inneren Drücker.

Nach DIN EN 1125

- Drücker welche z.B. nach DIN EN 1906, DIN EN 18273 und nach DIN EN 179 geprüft wurden und somit einen gewissen Qualitätsstandard nachgewiesen haben.

Ergänzende Beschlagkomponenten wie elektronische Außenbeschläge finden Sie in der ergänzenden Herstellererklärung auf **www.wss.de/service/herstellererklaerung.**

Optional accessories

ATTENTION! The handle manufacturer's mounting regulations and instructions are to be observed. If the handles are not part of WSS's order and supply, the dealer and/or manufacturer of the door component is solely responsible for ensuring that only certified and approved handles are used.

- No electronic knob cylinders are permitted in conjunction with the panic bar Design Line (risk of trapping fingers)!
- When using panic push bar PD 99 and panic bars, measure restrictions have to be consindered or proved on site!

Outer operating devices with connection to the panic system:
According to DIN EN 179

- Certified handles according to the constancy of performance 1309-CPR-0303 identical to the inner handle.

According to DIN EN 1125

- Handles that have been certified e.g. according to DIN EN 1906, DIN EN 18273 and DIN EN 179, and therefore have a certain established quality standard.

You find additional components such as electronic external fittings in the additional manufacturer's declaration on **www.wss.de/en/service/herstellererklaerung.**

ACHTUNG! Es dürfen keine zusätzlichen oder anderen Verschlüsse außerhalb der oben genannten Artikel bzw. außerhalb der Norm DIN EN 179 und DIN EN 1125 installiert werden, sofern nicht vorher die Zustimmung der zuständigen Genehmigungsbehörde eingeholt wurde. Ausgenommen Fluchttürsteuerungen gemäß den entsprechenden Normen bzw. Zulassungen. Dies betrifft nicht die Installation von Türschließern.

Anwendungsbereich

Die Panikschlösser von WSS kommen überall dort zum Einsatz, wo Türen in Flucht- oder Rettungswegen eingesetzt werden. Hauptaufgabe dieses Produktes ist es, Menschenleben in Flucht- bzw. Paniksituationen zu retten. Das wichtigste Merkmal ist hierbei, das Öffnen der Tür mit nur geringen Anstrengungen von Hand oder durch Körperdruck zu ermöglichen, auch wenn z. B. bei Dunkelheit und Rauch eine Menschenmenge in Panik die Tür unter Druck setzt.

Ausschluss nicht bestimmungsgemäßer Verwendungen:
Der Einsatz von serienmäßigen Panikschlössern für Rohrrahmentüren und deren Zubehör ist nicht bestimmungsgemäß

- bei Umgebungstemperaturen unter -20 °C bzw. über +100 °C
- bei Konstruktionen, die nicht für eine Panikfunktion geeignet sind
- bei Türen mit folgenden Merkmalen:
  - Türgewicht über 400 kg
  - Türhöhe über 3.500 mm
  - Türbreite über 1.600 mm
- abweichende Türabmessungen können in Sonderprüfungen nachgewiesen werden.
- die angegebenen Türflügelabmessungen in dieser Montageanleitung wurden an systemneutralen Elementen ermittelt und können von den hier angegebenen Werten abweichen. Die Vorgaben der Systemanbieter sind einzuhalten.

ATTENTION! No additional locks or those other than the items listed above and/or outside the standard DIN EN 179 and DIN EN 1125 may be installed if no approval from the responsible approval authority has been obtained beforehand; with the exception of escape door control systems in compliance with the corresponding standards and/or permits. This does not affect the installation of door closers.

Application Area

WSS panic locks are used everywhere where doors for escape or emergency routes are required.
The main function of this product is to save human lives during escape or panic situations. The most important feature hereby is to enable opening of the door with minimum effort by hand or body pressure, even if a panicking crowd puts pressure on the door e.g. in the dark or in smoke.

Exclusion of incorrect utilisation:
The usage of standard panic locks for tubular frame doors and their accessories is not intended for use

- at ambient temperatures under -20 °C and/or above +100 °C
- with constructs that are not intended to have a panic function
- for doors with the following features:
  - Door weight over 400 kg
  - Door height over 3.500 mm
  - Door width over 1.600 mm
- deviating door dimensions can be verified in separate checks.
- the door dimensions specified in this assembly instruction have been determined on elements that are system-neutral and may deviate from the values specified here. The specifications of the system provider must be observed.

Wichtige Hinweise und Sicherheitsmaßnahmen

Vermeiden Sie Verletzungen, Schäden und Fehlfunktion indem Sie alle Anweisungen befolgen.

Panikschlösser für Rohrrahmentüren der Wilh. Schlechtendahl & Söhne GmbH & Co. KG (im folgenden WSS genannt) sind zum Einbau in ein- und zweiflügelige Türen vorgesehen.

- Bevor der Notausgangs- bzw. Panikverschluss an einer Feuerschutz- bzw. Rauchschutztür installiert wird, muss überprüft werden, ob der Notausgangsverschluss für diese spezielle Tür geeignet und zugelassen ist (siehe Anhang B, DIN EN 1125 und DIN EN 179). Die Verschlusssysteme sind nach Feuerwiderstandsklasse EI60 / E30 / E60 / E90 in ein- und zweiflügeligen Stahl-Rohrrahmentüren geprüft. Siehe hierzu die Herstellererklärung zu den durchgeführten Brandversuchen unter www.wss.de/service/herstellererklaerung.
- Mit Einbau und Wartung der Panikschlösser dürfen nur Personen beauftragt werden, die hiermit vertraut sind. Sie müssen vom Unternehmer mit dem Einbau und der Wartung beauftragt sein. Sie müssen die einschlägigen Normen und Vorschriften (z.B. DIN EN 1125, DIN EN 179, etc.) kennen und entsprechend unterwiesen worden sein.
- Sie müssen die von WSS erstellte Montageanleitung gelesen und verstanden haben.
- Ist mehr als eine Person mit einer der oben genannten Tätigkeiten betraut, so hat der Unternehmer einen Aufsichtführenden zu bestimmen, der weisungsbefugt ist.
- Überprüfen Sie vor Beginn der Montage alle Teile auf Vollzähligkeit. Verwenden Sie nur einwandfreie Komponenten.
- Die Tür ist auf korrekte bzw. leichte und ungehinderte Öffnung zu prüfen und darf keinen Verzug aufweisen.
- Beim Einsatz von Türdichtungen muss gewährleistet sein, dass diese den bestimmungsgemäßen Gebrauch der Tür bzw. die Funktion des Türverschlusses nicht beeinträchtigen.
- Bei zweiflügeligen Türen mit überfälztem Mittelanschlag, an denen beide Flügel mit Panikverschlüssen ausgerüstet sind, muss sich jeder Flügel öffnen lassen, wenn sein Verschluss betätigt wird. Auf eine Zwängungsfreiheit der Türflügel und der Beschläge ist zu achten. Eine Mitnehmerklappe ist vorzusehen.
- Bei Panikverschlüssen nach DIN EN 1125

Important information and safety measures

Prevent injuries, damages and malfunction by following all instructions.

Panic locks for tubular frame doors from Wilh. Schlechtendahl & Söhne GmbH & Co. KG (hereafter referred to as WSS) designed for the installation in single and double leaf doors.

- Before emergency exit and/or panic devices is installed on a fire protection and/or smoke protection door, the door should be inspected to ensure that the emergency devices is suitable and approved for this specific door (see Annex B DIN EN 1125 and DIN EN 179). Locking systems were tested according to fire resistance class EI60/ E30/ E60/ E90 in single and double leaf steel frame doors.
  See the manufacturer's declaration on the fire tests carried out under www.wss.de/en/service/herstellererklaerung.
- Only persons familiar with the installation and maintenance of panic locks can be commissioned to work on them. The contractor must commission such persons with installation and maintenance. They must know the relevant standards and regulations (e.g. DIN EN 1125, DIN EN 179 etc.) and have the relevant training.
- They must have read and understood the installation instructions issued by WSS.
- If more than one person is entrusted with the activity mentioned above, the contractor must designate a supervisor who is authorised to give instructions.
- Before beginning installation, check for completeness of all parts. Only use components that are free of defects.
- The door must be checked for correct, easy and unhindered opening and should not be warped.
- When using door seals it must be guaranteed that they do not impair the proper use of the door and/or the locking function of the door.
- For double-leaf rebated doors with centre stop where both leaves are equipped with panic devices, it must be possible to open each leaf when its lock is activated. It must be ensured that the door leaf and fittings can move without restriction. The use of a pushing flap must be considered.
- For panic devices according to DIN EN 1125 it must be ensured that the right length is mounted. The largest possible rod length is to be selected, at least 60% of

ist sicher zu stellen, dass die richtige Länge montiert wurde. Die größtmögliche wirksame Stangenlänge ist zu wählen, mindestens 60% der Türblattbreite müssen zur Auslösung zur Verfügung stehen.

- Türen mit Glaseinsätzen, die mit einem Notausgangs- bzw. Panikverschluss ausgerüstet werden, sollten mit einer Sicherheitsverglasung (Sicherheitsglas oder Verbundsicherheitsglas) ausgerüstet sein.
- Für die Befestigung eines Notausgangsverschlusses an verschiedenen Türarten, können unterschiedliche Befestigungsteile erforderlich sein, die von denen im Lieferumfang enthaltenen abweichen. Hierbei ist durch den Monteur eine, den Erfordernissen entsprechend dauerhaft, solide Befestigung zu wählen, bzw. mit WSS Rücksprache zu halten.
- Notausgangsverschlüsse sind nicht für den Einsatz an Pendeltüren geeignet.
- Der Drücker oder der Panik-Stangengriff bzw. die Panik-Druckstange sollte normalerweise in einer Höhe zwischen 900 mm und 1.100 mm über der Oberfläche des fertigen Fußbodens installiert werden. Falls bekannt ist, dass die Mehrheit der Benutzer kleine Kinder sind, sollte eine Reduzierung der Drückerhöhe in Betracht gezogen werden.
- Die Verriegelungsstangen müssen so eingestellt und gesichert werden, dass ein sicheres Eingreifen gewährleistet ist.
- Es muss beachtet werden, dass der Überstand der Stangen in der hereingezogenen Stellung die freie Bewegung der Tür nicht behindert.
- Falls die zu befestigenden Paniktürverschlüsse an zweiflügeligen Türen mit überfälzten Mittelanschlag und Türschließern vorgesehen sind, muss ein Schließfolgeregler nach DIN EN 1158 mit Mitnehmerklappe installiert werden, oder eine in die Schließanlage integrierte Schließfolgeregelung, um die richtige Schließfolge der Tür zu gewährleisten. Dies ist für Feuerschutz- und Rauchschutztüren besonders wichtig.
- Falls ein Türschließer installiert wird, muss darauf geachtet werden, dass hierdurch die Betätigung der Tür durch Kinder, Behinderte und ältere Personen nicht erschwert wird.
- Vorgesehene Bodenschließmulden, Schließbleche bzw. Schließmulden müssen gemäß der Anleitung installiert werden, so dass die Übereinstimmung mit dem geprüften Normelement sichergestellt ist. Abweichungen aufgrund unterschiedlicher Ausführungen sind nur in Absprache mit WSS zulässig.

the door leaf width must be available for triggering.

- Doors with glass inserts that are fitted with an emergency exit and/or panic device, should be fitted with safety glazing (safety glass or laminated safety glass).
- Various fastening elements may be necessary, which deviate from those included in the scope of supply, in order to mount an emergency lock onto various types of doors. In this case, the fitter should select solid, durable fastening components that correspond to the requirements, and/or consult WSS.
- Emergency exit devices are not suitable for use on double action doors.
- The handle or panic bar and/or panic push-bar should normally be installed between 900 mm and 1.100 mm above the surface of the finished floor. If it is known that the majority of users are small children, lowering the height of the handle should be considered.
- The locking bar must be set up and secured in such a way that secure intervention is guaranteed.
- It must be ensured that the protrusion of the bar in the drawn-in position does not hinder the free movement of the door.
- If the panic door devices are intended to be mounted on double-leaf rebated doors with centre stop and door closers, a door leaf coordinator as per DIN EN 1158 with pushing flap must be installed or a door leaf coordinator integrated into the locking system in order to guarantee the right closing sequence. This is particularly important for fire and smoke protection doors.
- If a door closer is installed, it must be ensured that it does not make it difficult for children, handicapped persons and seniors to open the door.
- Floor locking hutches, strike plates and/or locking hutches must be installed according to the instructions so that conformity with the standard component is ensured. Deviations due to different models are only permitted after consulting WSS.

- 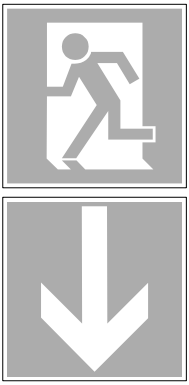
Bei Paniktüren nach DIN EN 1125 sollte an der Innenseite der Tür, unmittelbar oberhalb der horizontalen Betätigungsstange, oder auf der Betätigungsstange selbst, ein Schild mit der Aufschrift „Drücken“ oder „Zum Öffnen gegen die Stange drücken“ oder ein Piktogramm vorgesehen werden. Die Farbe sollte weiß auf einem grünen Hintergrund sein, ähnlich dem Piktogramm Bild A1 in der DIN EN 1125 (Punkt A.19).

Restrisiken

WSS ist ständig bemüht die Produkte zu verbessern und die Sicherheit und Funktionalität zu erhöhen. Folgende Risiken können konstruktiv nicht abgedeckt werden:

- Die Panikschlösser von WSS erfüllen nur dann ihre Funktion, wenn sie einwandfrei montiert und regelmäßig gewartet werden.
- Unerlaubte Manipulation durch Dritte kann eine Einschränkung oder den Verlust der Sicherheitsfunktion nach sich ziehen.

- 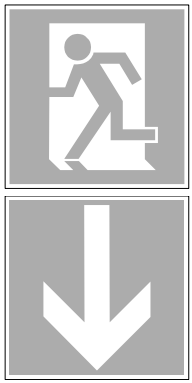
For panic doors as per DIN EN 1125, a sign with the inscription “Press” or “Press against the bar to open” or a pictogram should be put onto the inside of the door, directly above the horizontal operating bar or on the operating bar itself. The colour should be white on a green background, similar to the pictogram Figure A1 in DIN EN 1125 (Point A.19).

Residual risk

WSS continually strives to improve its products and increase safety and functionality. The following risks cannot be covered by the design:

- WSS panic locks can only fulfil their function when they are mounted properly and serviced regularly.
- Unauthorised manipulation by third parties can lead to limitations to and loss of the safety function.

Umstellen der Fluchtrichtung: Sv-Panik-Schlösser Funktion B und EDS sowie Panik-Schlösser Funktion B und D

Changing the escape direction: Self-Locking-Panic-Locks function B and EDS as well as Panic-Locks function B and D

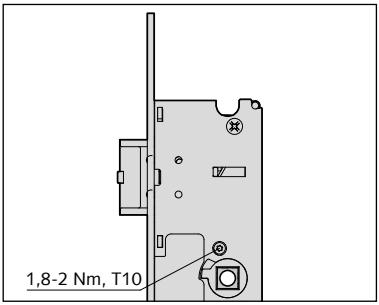

Umstellen der DIN-Richtung Sv-Panik-Schlösser

Changing the DIN direction Self Locking-Panic-Locks

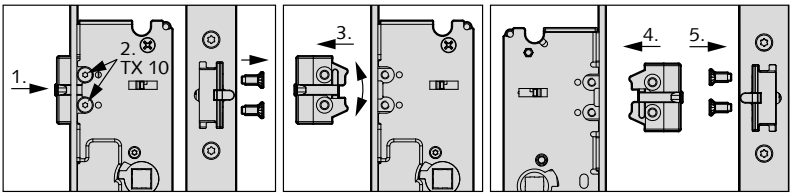

Umstellen der DIN-Richtung Panik-Schlösser

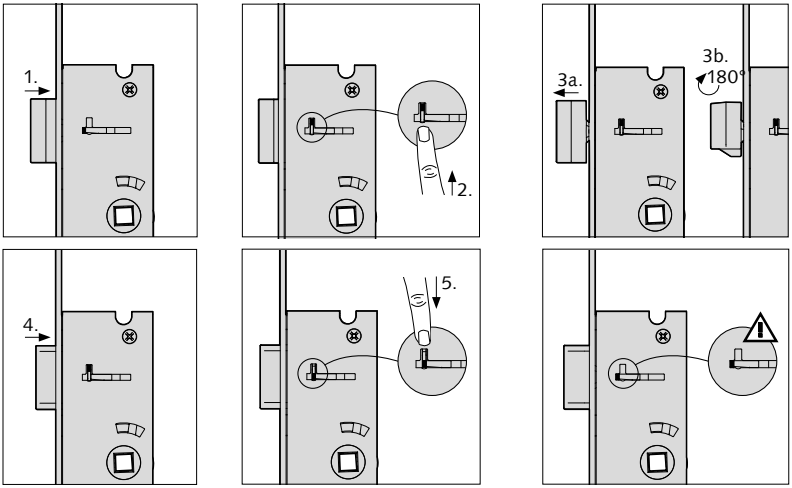

Sv-Panik-Schlösser

- Fallen- und Riegelfeststellung für Tagesöffnung (Dauer-Auf)*
- Riegelfeststellung für die Verwendung mit E-Öffnern

Self Locking-Panic-Locks

- Latch and dead bolt arrester for daytime opening (Long-term open)*
- Dead bolt arrester for the use of electric strikes

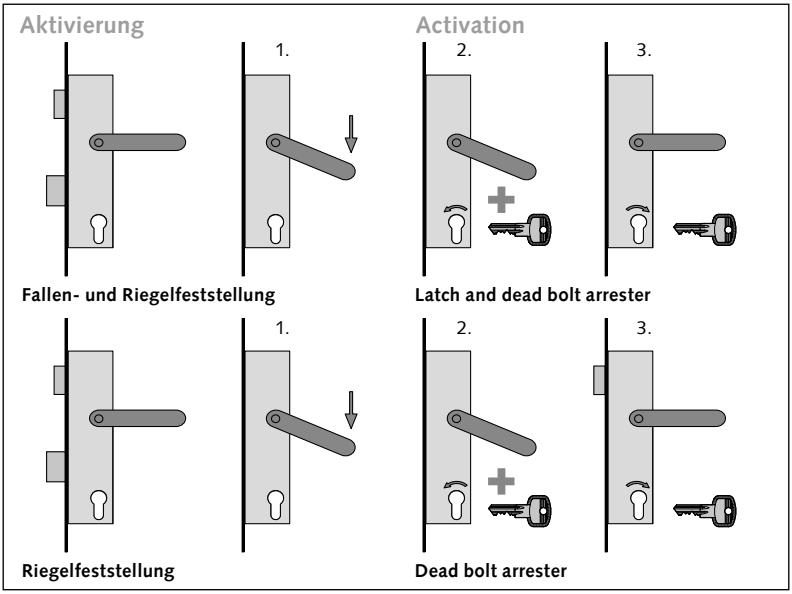

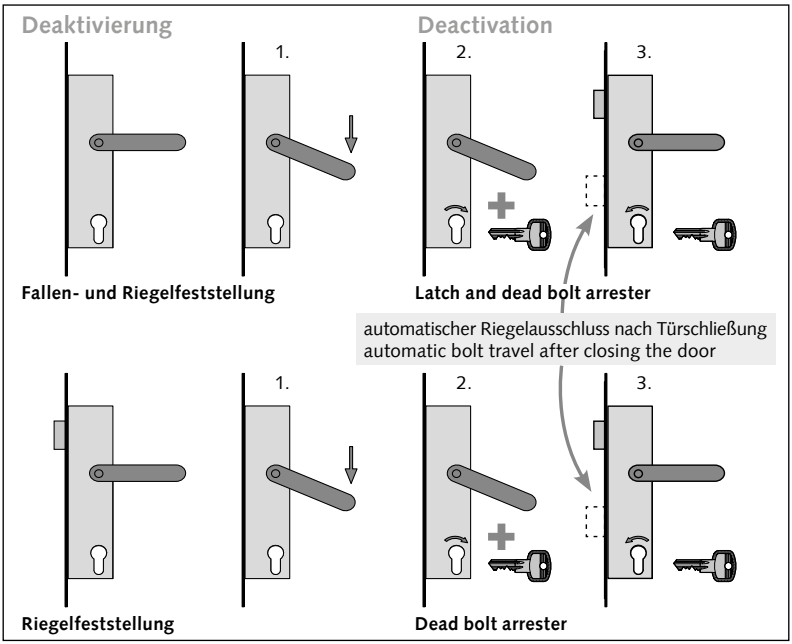

* nicht für den RH- und FH-Bereich zulässig

* not allowed for smoke and fire-resistant areas

Panik-Schlösser

- Fallen- und Riegelfeststellung für Tagesöffnung (Dauer-Auf)*

Panic-Locks

- wwwww(Long-term open)*

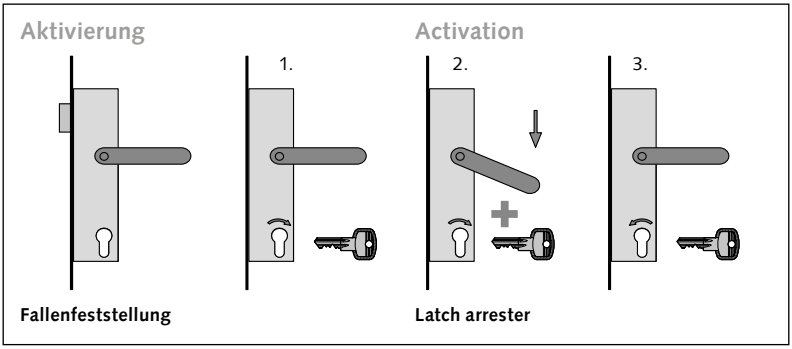

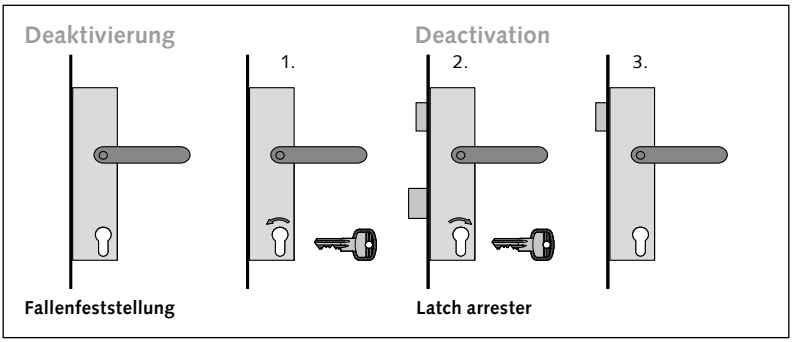

* nicht für den RH- und FH-Bereich zulässig

* not allowed for smoke and fire-resistant areas

Funktionsmaß

Functional dimension

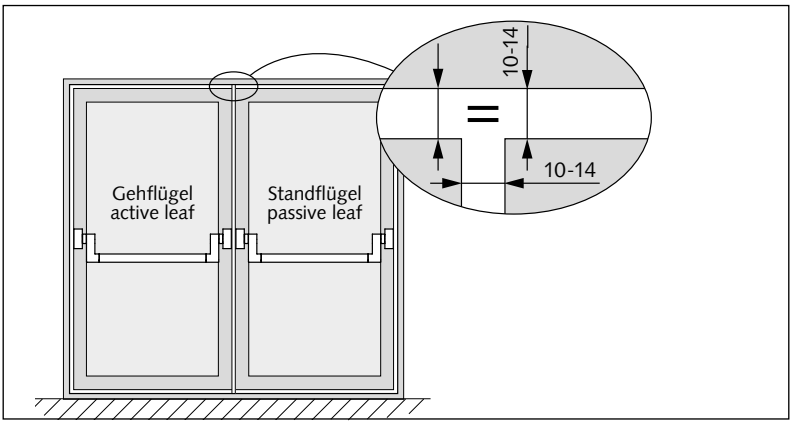

Hinweise für Paniktüren, einwärts öffnend
Grundsätzlich sollen Fluchttüren im Zuge von Rettungswegen nach außen, also in Fluchtrichtung öffnen. Es sind aber Ausnahmen, eventuell wegen baulicher Gegebenheiten, möglich.
Die Fluchttürfunktion auf der Türbandseite (einwärts öffnend) ist nur nach Prüfung im Einzelfall gemäß DIN EN 179 für 1-flügelige Türen zugelassen. Es bedarf in jedem Fall einer Genehmigung durch die Baubehörde.

Montage

Allgemeines

Die Senkungen in den Edelstahlstulpen sind für M5 Senkkopfschrauben ausgelegt.

Montage der Komponenten

Montage und Inbetriebnahme nur durch entsprechend unterwiesenes Fachpersonal.

ACHTUNG! Die Veränderung von Bauteilen oder die Verwendung von nicht zugelassenen Fremdprodukten oder anderem durch WSS nicht zugelassenen Zubehörs ist nicht gestattet. Zuwiderhandlung kann zu Beschädigungen der Komponenten und zum Verlust der Gewährleistung führen.

Bauen Sie alle Komponenten gemäß den Zeichnungen auf den Seiten 15 bis 34 in die vorgefertigten Ausfräsungen und Bohrungen ein.

Das Befestigungsmaterial ist nicht im Lieferumfang enthalten und muss werkseitig gestellt werden.

Beachten Sie für die Montage mit der Panik-Druckstange PD 99 oder dem Panik-Stangengriff die Montageanleitungen dieser Beschläge.

Bei Türen mit Obenverriegelung ist auf ein gleiches Funktionsmaß beim Geh- und Standflügel zu achten. Dazu soll das Funktionsmaß zwischen den Flügeln kleiner oder gleich wie das Funktionsmaß oben sein (Abbildung I).

Information for panic doors inward opening
Basically, emergency exit doors should open outwards in the course of escape routes therefore, in the escape direction. However, due to structural circumstances exceptions are possible.
The emergency exit door function on the door hinge side (inward opening) is only permitted for single leaf doors according to DIN EN 179 only after checks in individual cases.
An approval by the authorities is required in all cases.

Installation

General

The counter sink in the stainless steel front plates are designed for M5 countersunk screws.

Installation of components

Installation and start-up can only be performed by expert personnel who have been instructed accordingly.

ATTENTION! The change of external components or the use of unauthorised products or other accessories that have not been approved by WSS is not permitted. Non-compliance can lead to component damage and loss of warranty.

Assemble all components according to the drawing on pages 15 to 34 into the pre-made grooves and drill holes.

The fixing material is not included in the scope of delivery and must be provided from the factory.

When installing the panic push bar PD 99 or panic bar, consider the installation instructions of these fittings.

Consider the same function dimensions of the active- and passive leaf for doors with top locking. The function dimension between the leaves must be smaller or the same like the top function dimension (figure I).

Schloss mit Zusatzfalle oben
Schließblech oben

Lock with additional top latch
Top strike plate

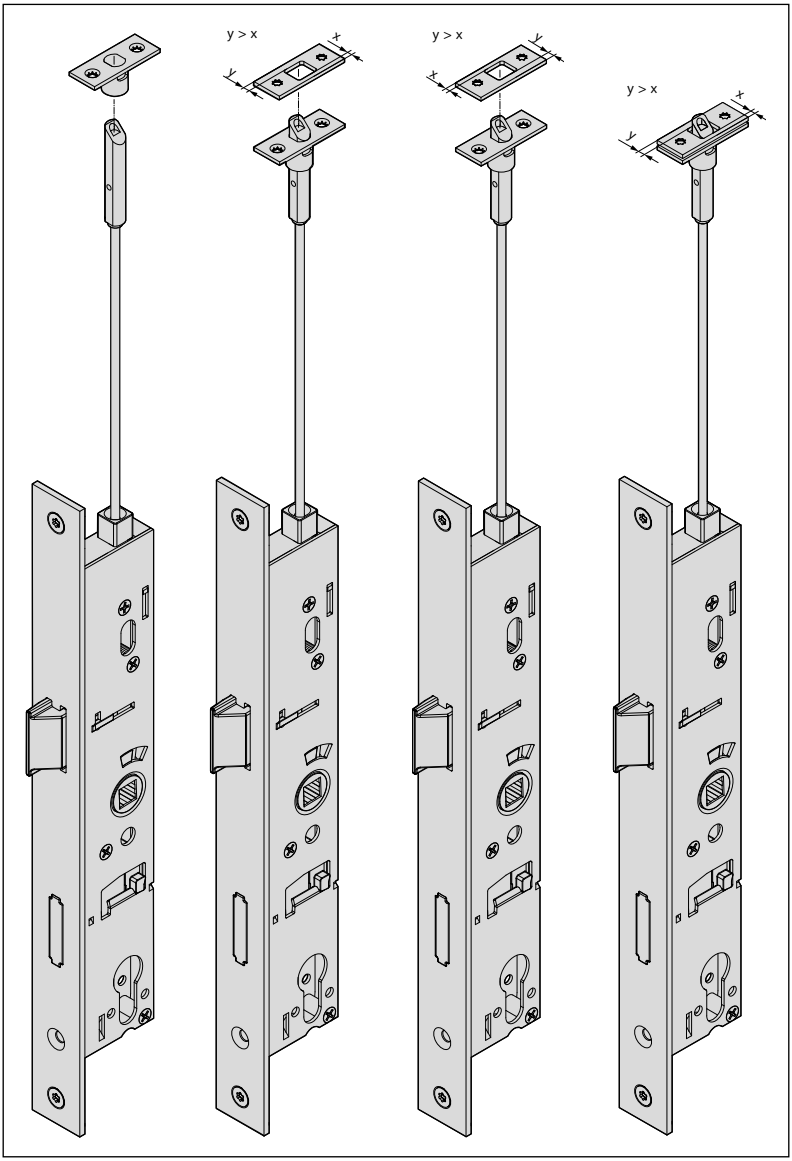

Stangenführung

Rod guide

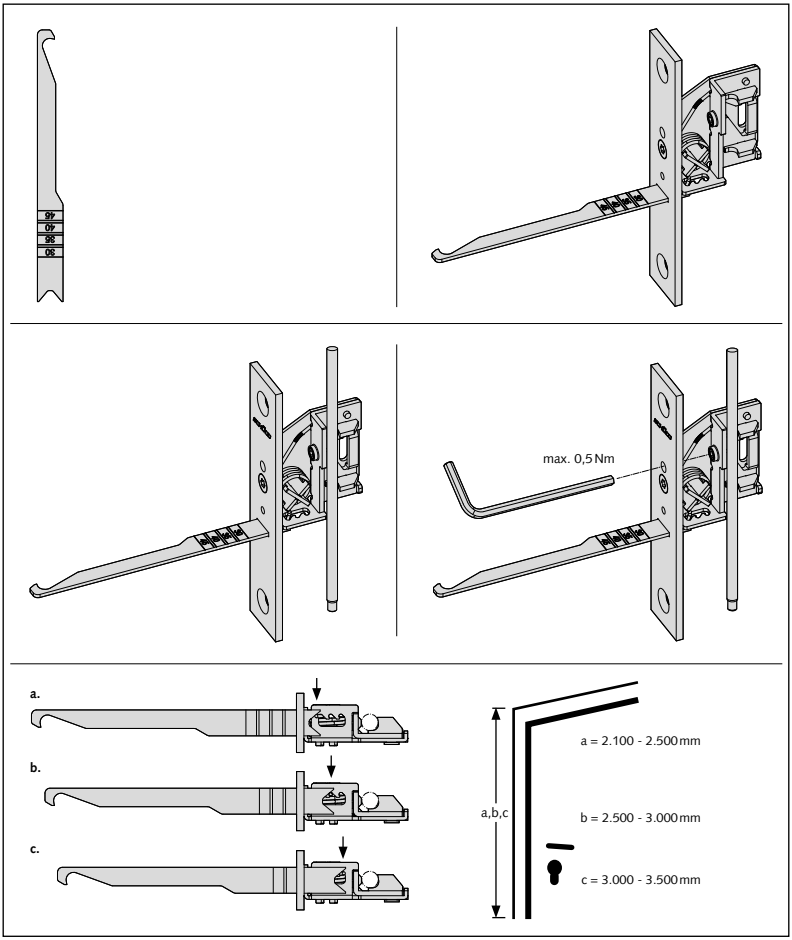

Schloss mit Zusatzfalle oben Stangenberechnung mit Zusatzfalle und Schnappriegelschloss

Lock with additional top latch Rod calculation with additional top latch and latch lock

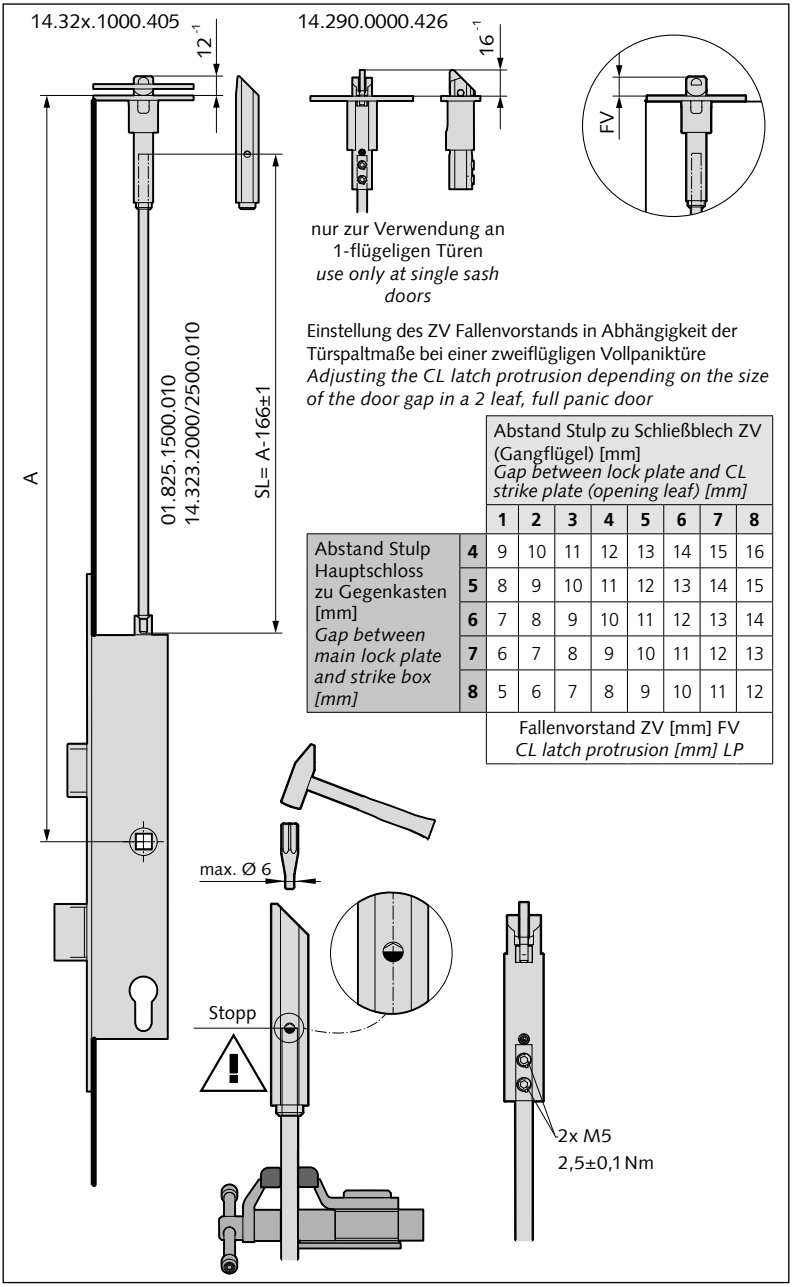

Einstellung des ZV Fallenvorstands in Abhängigkeit der Türspaltmaße bei einer zweiflügligen Vollpaniktüre
Adjusting the CL latch protrusion depending on the size of the door gap in a 2 leaf, full panic door

Abstand Stulp Hauptschloss zu Gegenkasten [mm] *Gap between main lock plate and strike box [mm]*	Abstand Stulp zu Schließblech ZV (Gangflügel) [mm] *Gap between lock plate and CL strike plate (opening leaf) [mm]*							
	1	**2**	**3**	**4**	**5**	**6**	**7**	**8**
4	9	10	11	12	13	14	15	16
5	8	9	10	11	12	13	14	15
6	7	8	9	10	11	12	13	14
7	6	7	8	9	10	11	12	13
8	5	6	7	8	9	10	11	12
	Fallenvorstand ZV [mm] FV *CL latch protrusion [mm] LP*							

Panik-Gegenkasten Stangenberechnung

Panic strike box Rod calculation

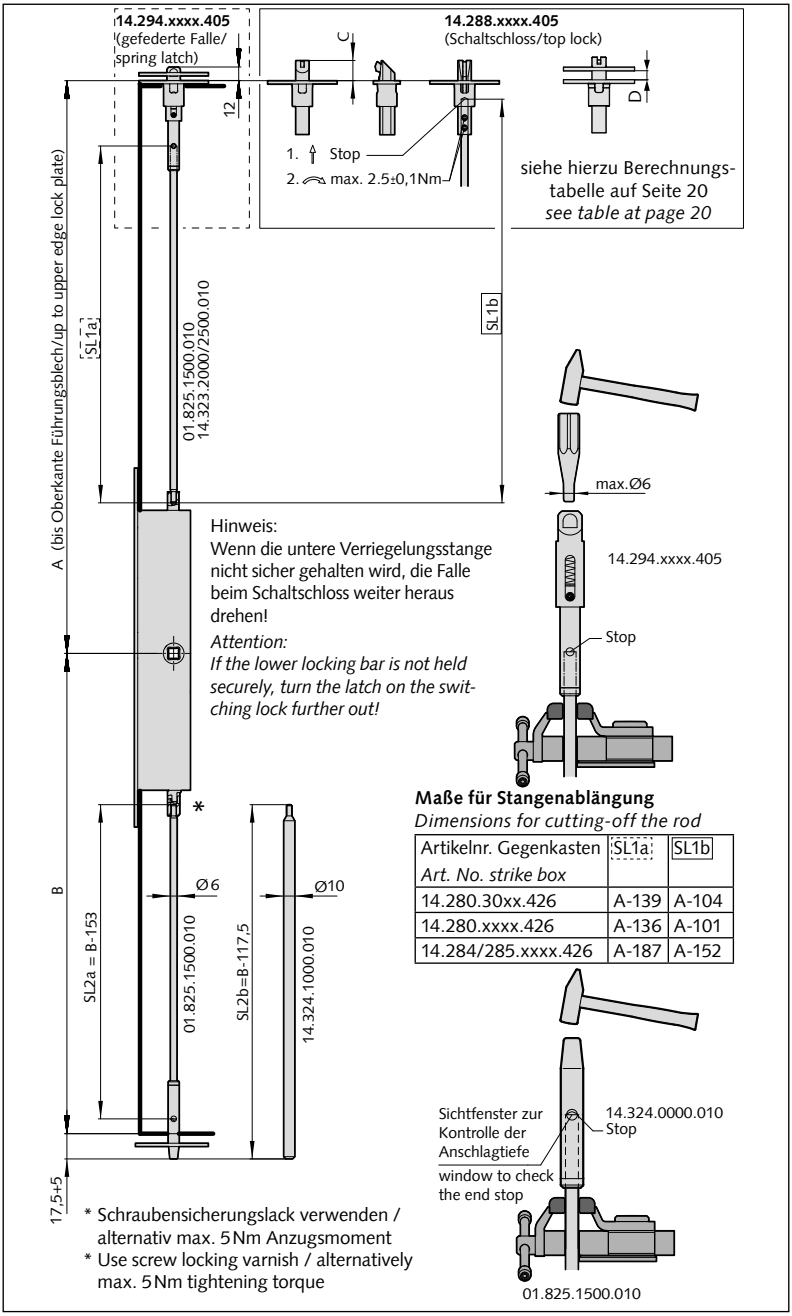

Maße für Stangenablängung
Dimensions for cutting-off the rod

Artikelnr. Gegenkasten *Art. No. strike box*	SL1a	SL1b
14.280.30xx.426	A-139	A-104
14.280.xxxx.426	A-136	A-101
14.284/285.xxxx.426	A-187	A-152

* Schraubensicherungslack verwenden / alternativ max. 5 Nm Anzugsmoment
* Use screw locking varnish / alternatively max. 5 Nm tightening torque

Maße für Stangenvorstand Schaltschloss

Dimensions for rod protrusion top lock

Türspaltmaß **D** (Stulp Schaltschloss/ Schließblech) *Door gap D (lock plate top lock/ strike plate)*	Stangenvorstand Schaltschloss 14.288.xxxx.405 gemäß **C** *Rod protrusion top lock 14.288.xxxx.405 according to C*		
	Gegenkasten *Strike box* 14.280.30xx.426 (Dornmaß/*backset* = 30mm)	Gegenkasten *Strike box* 14.280.xxxx.426 (Dornmaß/*backset* > 30mm)	Gegenkasten E-Öffner *Strike box electric strike* 14.284/285.xxxx.426 (Dornmaß/*backset* > 30mm)
2-4mm	18mm	19mm	19mm
5-6mm	20mm	21mm	21mm
7-8mm	22mm	23mm	23mm

Panik-Gegenkasten Verriegelung unten

Panic strike box Bottom locking unit

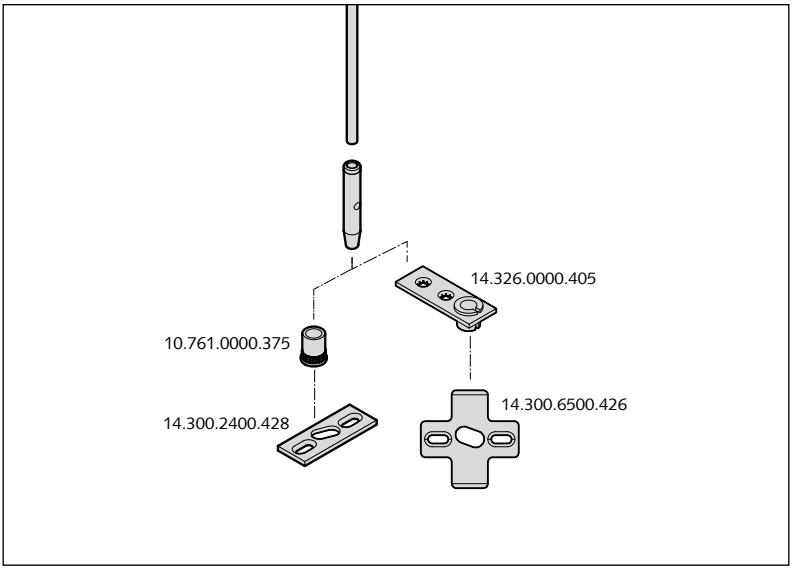

Panik-Gegenkasten
Montagehilfe Gegenkasten

Panic strike box
Strike box assembling aid

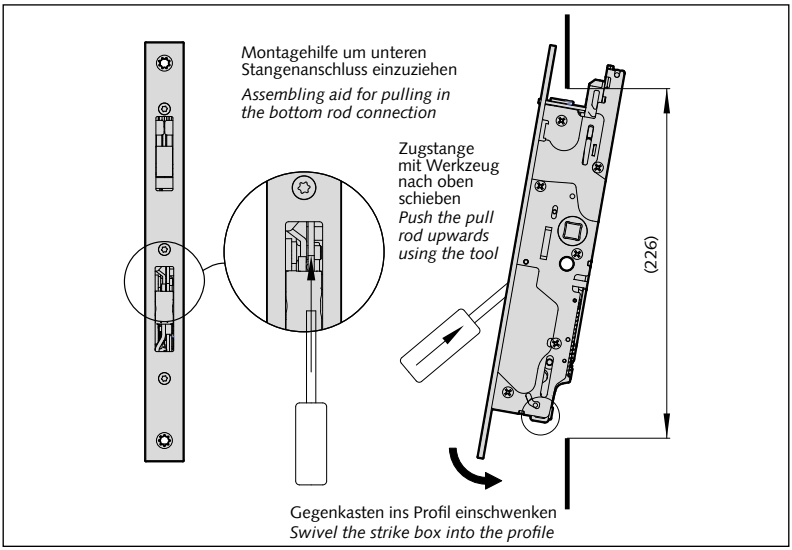

Für Art.-Nr.: 14.280.----.---

For Art. No.: 14.280.----.---

Panik-Gegenkasten
Bedienung Stangensperre

Panic strike box
Operation rod block

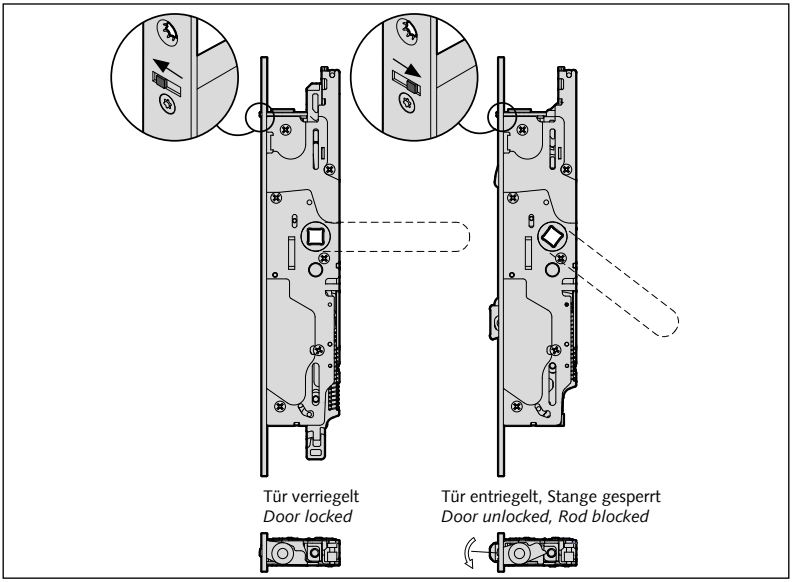

Für Art.-Nr.: 14.280.----.---
14.284.----.---
14.285.----.---

For Art. No.: 14.280.----.---
14.284.----.---
14.285.----.---

Gegenkasten mit E-Öffner

Die Falle des im Türblatt eingebauten Einsteckschlosses greift bei geschlossener Tür in die Falle des in der Türzarge eingebauten Türöffners. Die Tür kann geöffnet werden, sobald die Sperre der Türöffnerfalle elektrisch aufgehoben wird.

ACHTUNG!

- Durch zu hohe Spannung kann der Türöffner beschädigt werden. Die vorhandene Betriebsspannung muss zur Betriebsnennspannung des Türöffners passen.
- Durch Schmutz, Lack und metallische Späne wird die Funktion des Türöffners beeinträchtigt. Deshalb muss vor jeder Arbeit an Türblatt, -zarge oder -rahmen der Türöffner ausgebaut werden.

Strike box with electric door opener

The latch of the mortise lock installed in the door engages in the keeper of the door strike installed in the door case while the door is closed. The door can be opened as soon as the locking device of the keeper of the strike released electrically.

ATTENTION!

- The strike can be damaged as a result of excessive voltage must be adapted to the nominal operating voltage of the strike.
- The function of the strike is impaired by dirt, paint and metal chips. Therefore, the strike must be uninstalled prior to any work on the door leaf, case or frame.

Technische Daten / Caractéristiques techniques / Technical Details	
Festigkeit gegen Aufbruch / Breakin resistance	8.000 N
Material / Material	Stahl / Steel
Verstellbereich Falle / Regulating range of the latch Rastung / Detent	2 mm 0,5 mm
Falleneingrifftiefe / Meshing depth of latch	6 mm
Betriebstemperaturbereich / Perating temperature	-15°C bis +40°C
Umweltklasse / Environmental class	III
Schutzart / International protection	IP3x
Einbaulage / Mounting position	universal
Max. Vorlastentriegelung (einstellbar) / Max. preload (settable)	800 N
Max. Belastbarkeit des Rückmeldekontakts / Ma. load of monitoring contact	24V / 1A
Freilaufdiode / Recovery Diode	✓

Elektrische Daten / Electrical Data (20°C)	12V	24V
Betriebsnennspannung / Rated operating voltage Nennstromaufnahme / Rated current consumption	12V - 24V (AC/DC) 165 mA	12V - 24V (AC/DC) 80 mA
Startstrom (max. 0,5s) / Initial current (max. 0,5s)	500 mA	250 mA

Inbetriebnahme

- Die Ausnehmung im Bereich des Schließbleches muss so tief sein, dass der Riegel nicht auf Block fahren kann. Hierbei sind auch eventuelle Längenausdehnungen der Tür zu berücksichtigen.
- Die Inbetriebnahme des Panikschlosses kann mit einem handelsüblichen Profilzylinder erfolgen.
- Der Riegel muss, ohne am Gegenkasten oder am Schließblech zu schleifen, einschließen können.
- Vor der Inbetriebnahme muss eine vollständige Funktionskontrolle anhand Kapitel „Wartung und Instandhaltung“ dieser Anleitung durchgeführt werden.

Das Ergebnis dieser Prüfung ist unter „Dokumentation“ am Schluss dieser Anleitung schriftlich festzuhalten. Die Anleitung ist nach der Funktionskontrolle dem Betreiber zu übergeben.

Wartung und Instandhaltung

Vom Betreiber oder einem beauftragten Dritten sind folgende laufende Wartungsarbeiten in Abständen von nicht mehr als einem Monat durchzuführen und schriftlich unter „Dokumentation“ am Schluss dieser Anleitung zu dokumentieren:

- Inspektion und Betätigung des Notausgangs- bzw. Panikverschlusses, um sicherzustellen, dass sämtliche Teile des Verschlusses in einem einwandfreien Betriebszustand sind.
- Zusätzlich ist mindestens 1x im Jahr eine Kräftemessung vorzunehmen. Mit einem Kraftmesser (Druckdose etc.) sind die Betätigungskräfte zum Freigeben des Fluchttürverschlusses zu messen und aufzuzeichnen.
- Es ist zu prüfen bzw. sicherzustellen, dass die Falle, der Riegel und die Verriegelungsstangen nicht blockiert sind.
- Die Tür ist auf korrekte bzw. leichte und ungehinderte Öffnung zu prüfen und darf keinen Verzug aufweisen.
- Prüfen, ob sämtliche Schrauben fest angezogen sind, bzw. alle Teile des Notausgangs- bzw. Panikverschlusses fest montiert sind.
- Anhand der vorliegenden Anleitung sind die Beschlagskomponenten auf Vollständigkeit zu prüfen.
- Prüfen, ob nachträglich keine zusätzlichen Verriegelungsvorrichtungen angebracht wurden, die zur Beeinträchtigung der Panikfunktion führen könnten (z.B. Türfeststeller zum Treten ....).

Start-up procedure

- The recess in the strike plate area must have a depth that does not allow the bolt to reach the hard stop. Possible linear expansion of the door is to be taken into consideration too.
- The start-up of the panic lock can be done with a standard profile cylinder.
- The dead bolt must be lockable without dragging against the strike box or the strike plate.
- A full function test, considering the chapter “Service and Maintenance” in this instruction must be carried out before start-up.

The result of this test is to be written down under “Documentation” at the end of these instructions. The instructions are to be handed over to the operator after the function test.

Service and Maintenance

The following maintenance intervals have to be carried out monthly by the operator or an instructed third party and have to be written documented under chapter „Documentation“ of this instruction:

- Inspection and operation of the emergency exit and panic device, to ensure that all parts of the device are in proper operation condition.
- An annual force measurement has to be done additionally. The operating forces for the emergency exit device have to be measured with a dynamometer (pressure can etc.) and to be compared with the forces of the initial installation.
- It must be checked and ensured that the latch, the dead bolt and the lock rods are not blocked.
- The door must be checked for correct, easy and unhindered opening and should not be warped.
- Check if all screws are tightened and all parts of the emergency exit- and panic device are firmly installed.
- Based on the provided instruction, the components must be checked for completeness.
- Check if no additional locking devices have been attached subsequently, which may lead to an adverse effect of the panic function (e.g. door stop for stepping).
- Ensure if all locking pieces lock completely. The contact surfaces of the latch for the strike plates and the locking bars inside the locking parts must be well greased.

- Vergewissern, dass sämtliche Sperrstücke vollständig einschließen und die Kontaktflächen der Falle zum Schließblech und die Verriegelungsstangen in den Sperrteilen gut gefettet sind.

Entsorgung

Handeln Sie im Interesse der Umwelt!
Alle Elektro- und Elektronikgeräte sind getrennt vom allgemeinen Hausmüll über die dafür staatlich vorgesehenen Stellen zu entsorgen. Wenn das Symbol einer durchgestrichenen Abfalltonne auf einem Produkt angebracht ist, unterliegt dieses Produkt der europäischen Richtlinie 2002/96/EC.

Ausführliche Informationen zur Entsorgung Ihrer Altgeräte erhalten Sie bei Ihrer Kommune, ihrem Müllentsorgungsdienst oder dem Fachhändler, bei dem Sie das Produkt erworben haben.

Disposal

Take action in the interest of the environment!
All electrical and electronic devices should be disposed separately from the municipal waste at the state recycling stations. If a symbol of a crossed-out rubbish bin is shown on the product, the product is covered by the European guideline 2002/96/EC.

For detailed information about disposal of your old devices, please contact your local authority, your waste disposal service or the dealer from whom you purchased the product.

Gebrauchshinweise

Beim Gebrauch von Schlössern sind nachstehende Hinweise zu beachten. (Die Gütegemeinschaft hat den Herstellern von Schlössern und Türbeschlägen die Verwendung dieser Piktogramme empfohlen).

Instructions for use

The following information is to be observed when using locks. (The Quality Control Association has recommended that manufacturer's of locks and door fittings use this pictogram).

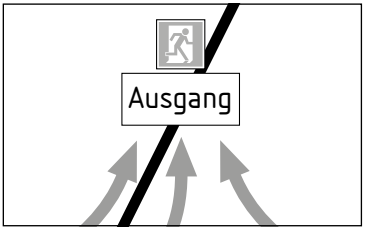

Die Betätigung des Panikdrückers darf nur im besonderen Gefahrenfall (nicht im Dauerbetrieb) erfolgen. Gilt nicht bei Sv-Panikschlössern.
The use of a panic handle is only allowed in panic situations (no long-term use).
Not applies for Self Locking-Panic-Locks.

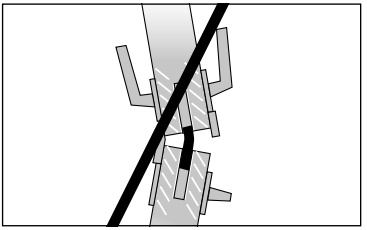

Zweiflügelige Türen dürfen nicht über den Standflügel aufgezwungen werden.
It is not allowed to force double-leaf doors by the passive leaf.

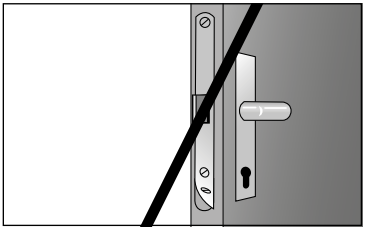

Sobald Spuren von Gewaltanwendung sichtbar sind, muss das Schloss ersetzt werden.
The lock must be replaced, if there are traces of vandalism and so on.

Schlösser sind mindestens 1x jährlich zu schmieren (nicht harzendes Öl und keine Sprühschmierstoffe verwenden).
Locks must be oiled minimum once per year (only resin-free oil and use no lubricant spraying).

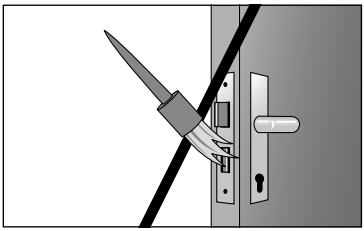

Schlossriegel und -falle dürfen nicht überstrichen/-lackiert werden.
Do not lacquer or paint the dead bolt or the latch.

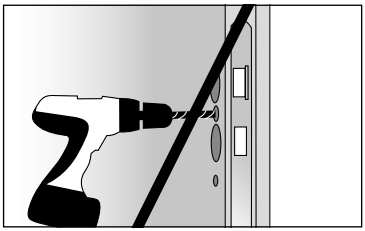

Das Türblatt darf im Schlossbereich nicht bei eingebautem Schloss durchbohrt werden.
Do not drill into the door, when a lock is installed.

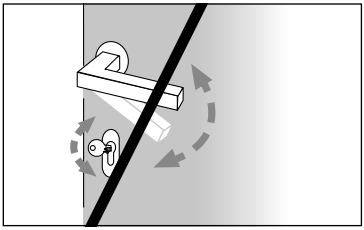

Drücker und Schlüssel dürfen nicht gleichzeitig betätigt werden.
Handle and key must not be used at the same time.

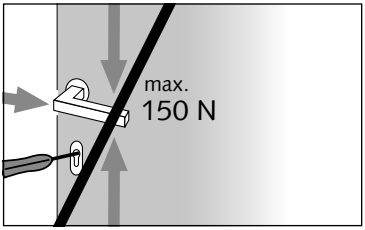

Der Drücker darf nur im normalen Drehsinn belastet werden. In Betätigungsrichtung darf auf den Drücker maximal nur eine Kraft von 150 N aufgebracht werden.
The handle must only be used with normal power. The power to the handle has to be max. 150 N.

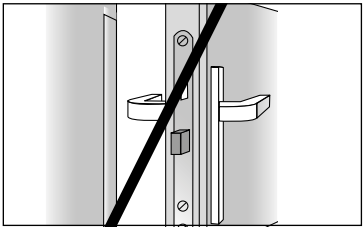

Der Schlossriegel darf nicht bei offener Tür vorgeschlossen sein.
The dead bolt must not be pre-locked when the door is open.

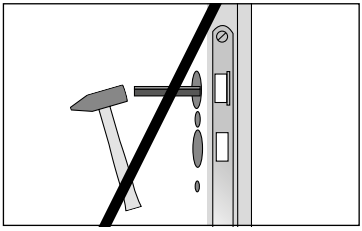

Der Drückerstift darf nicht mit Gewalt durch die Schlossnuss geschlagen werden.
The square spindle must not be hit with force into the follower.

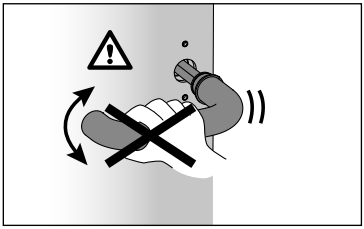

Der Türflügel darf nicht ohne komplett montierte Drückergarnitur betätigt werden.
The door leaf must not be operated without completely mounted handle.

Dokumentation
Documentation

Übergabeprotokoll der Funktionskontrolle zur Erstinbetriebnahme
Handover certificate of the function control for first start-up

Türnummer *Door Number*	**Prüfer** *Controller*	**Datum** *Date*	**Unterschrift** *Signature*

Dokumentation der Wartung
Documentation of Service

	Türnummer *Door Number*	**Prüfer** *Controller*	**Datum** *Date*	**Unterschrift** *Signature*
1				
2				
3				
4				
5				
6				
7				
8				
9				
10				
11				
12				

Dokumentation
Documentation

Übergabeprotokoll der Funktionskontrolle zur Erstinbetriebnahme
Handover certificate of the function control for first start-up

Türnummer *Door Number*	**Prüfer** *Controller*	**Datum** *Date*	**Unterschrift** *Signature*

Dokumentation der Wartung
Documentation of Service

	Türnummer *Door Number*	**Prüfer** *Controller*	**Datum** *Date*	**Unterschrift** *Signature*
1				
2				
3				
4				
5				
6				
7				
8				
9				
10				
11				
12				

CE-Kennzeichnung EN 1125
(ohne Fallensperre/Stangensperre)
zur Leistungserklärung Nr. 008-B-1-05 (DE)
für Panikverschlüsse nach EN 1125:2008

CE

15

Wilh. Schlechtendahl & Söhne GmbH & Co. KG
Hauptstraße 18 – 32, D-42579 Heiligenhaus
(Kurzzeichen: WSS)

Panikverschlüsse für Türen in Rettungswegen nach EN 1125:2008 – 1309-CPR-0304 – 07
Bestehend aus Serie 200 Rohrrahmen-Panikverschlüsse mit Panik-Stangengriff "PS 99 Design Line"/ "PS 99"/ "PS 128 Design Line"/ "PS 128 Alu rund"/ "Eco-EPN 900 IV" oder Panik-Druckstange "PD99"

Leistungserklärung Nr. 008-B-1-05 (DE)

Fähigkeit zur Freigabe:
- Freigabefunktion: ≤ 1 s
- Vorstehende Kanten und Ecken: ≥ 0,5 mm
- Einbau der Betätigungsstange: Z ≤ 150 mm
- Länge der Betätigungsstange: ≥ 60 %
- Überstand der Betätigungsstange: Klasse 1 (W ≤ 150 mm)*; Klasse 2 (W ≤ 100 mm)*
- Betätigungsfläche der Stange: V ≥ 18 mm
- Freiraum der Türflügeloberfläche: R ≥ 25 mm
- Erreichbarer Zwischenraum: 20 mm
- Maße des Sperrgegenstücks: H ≤ 15 mm; M ≤ 45°; P ≤ 3 mm
- Maße und Masse der Tür: ≤ 1600 mm Breite; ≤ 3500 mm Höhe: Türmasse Klasse 7 (400 kg)
- Freigabekräfte: ≤ 80 N und ≤ 220 N unter 1.000 N Druck
- Anforderung an die Sicherheit: Klasse 2 – 1.000 N

Dauerfunktionstüchtigkeit hinsichtlich der Fähigkeit zur Freigabe gegenüber Alterung und Qualitätsverlust:
- Korrosionsbeständigkeit: Klasse 3
- Temperaturbereich: Betätigungskraft bei -10°C und +60°C < 50 % gemessenen Betätigungskraft bei +20°C
- Schmierung: 20.000 Zyklen
- Verschlusskraft: ≤ 50 N
- Dauerfunktionstüchtigkeit: Anwendungsbereich der Tür Klasse A/B: 200.000 Zyklen, Klasse 7; Anwendungsbereich der Tür Klasse C: 20.000 Zyklen, Klasse 7
- Widerstand der horizontalen Betätigungsstange gegen Missbrauch: 1.000 N
- Abschlussuntersuchung: Typ ≤ 80 N und ≤ 220 N unter 1.000 N Druck

Fähigkeit zum selbsttätigen Schließen C:
- Verschlusskraft: ≤ 50 N

Dauerfunktionstüchtigkeit hinsichtlich der Fähigkeit zum selbsttätigen Schließen C gegenüber Alterung und Qualitätsverlust:
- Dauerfunktionstüchtigkeit: Anwendungsbereich der Tür Klasse A/B: 200.000 Zyklen, Klasse 7; Anwendungsbereich der Tür Klasse C: 20.000 Zyklen, Klasse 7
- Verschlusskraft: ≤ 50 N

Feuerwiderstandsfähigkeiten E (Raumabschluss) und I (Wärmedämmung):
- Klasse B

EN 1125:2008

1309

Für Türen in Fluchtwegen

* Übersicht der geprüften und zugelassenen Panikstangen und Druckstangen im Hinblick auf den Überstand der Betätigungsstange (8. Stelle im Klassifizierungsschlüssel)

Klasse 1 ≤ 150 mm
Klasse 2 ≤ 100 mm

Stangengriff PS 128 Design Line	3	7	7	B	1	3	2	**1**	A	A/B/C
Stangengriff PS 128 Alu rund	3	7	7	B	1	3	2	**1**	A	A/B/C
Stangengriff Eco-EPN 900 IV	3	7	7	B	1	3	2	**1**	A	A/B/C
Stangengriff PS 99 Design Line	3	7	7	B	1	3	2	**2**	A	A/B/C
Stangengriff PS 99	3	7	7	B	1	3	2	**2**	A	A/B/C
Druckstange PD 99	3	7	7	B	1	3	2	**2**	A	A/B/C

CE marking EN 1125
(without latch arrester/rod immobiliser)
for declaration of performance
no. 008-B-1-05 (DE)
for panic exit devices according to
EN 1125:2008

CE

15

Wilh. Schlechtendahl & Söhne GmbH & Co. KG
Hauptstraße 18 – 32, D-42579 Heiligenhaus
(Shortcut: WSS)

Panic exit sets for doors in escape routes EN 1125:2008 – 1309-CPR-0304 – 07
Consisting of series 200 tubular frames for emergency exit sets with panic bar handle "PS 99 Design Line"/ "PS 99"/ "PS 128 Design Line"/ "PS 128 Alu round"/ "Eco-EPN 900 IV" or Panic push bar "PD99"

DOP no. 008-B-1-05 (EN)

Ability to release:
- Release function: ≤ 1 s
- Protruding edges and corners: ≥ 0,5 mm
- Installation of the control rod: Z ≤ 150 mm
- Length of the control rod: ≥ 60%
- Protrusion of the control panel: Class 1 (W ≤ 150 mm)*/ Class 2 (W ≤ 100 mm)*
- Actuating surface of the rod: V ≥ 18 mm
- Free space of the door leaf surface: R ≥ 25 mm
- Accessible free space: 20 mm
- Dimensions of the locking counterparts: H ≤ 15 mm; M ≤ 45°; P ≤ 3 mm
- Dimensions and mass of the door: ≤ 1600 mm width; ≤ 3500 mm height; door mass class 7 (400 kg)
- Release forces: ≤ 80 N and ≤ 220 N under 1000 N pressure
- Requirements towards security: Class 2

Lasting functionality in terms of the ability for release compared with aging and loss of quality:
- Corrosion resistance: Class 3
- Temperature range: Actuating force at -10°C and +60°C < 50 % of the measured actuating force at +20°C
- Lubrication: 20.000 cycles
- Closing force: ≤ 50 N
- Lasting functionality: Application area of the door of class A and B: 200.000 cycles, class 7 // Application area of the door of class C: 20.000 cycles, class 7
- Resistance of the control element against missuse: 1.000 N
- Final examination: ≤ 80 N and ≤ 220 N under 1000 N pressure

Ability to close automatically Close C:
- Closing force: ≤ 50 N

Lasting functionality in terms of the ability for the ability to close automatically compared with aging and loss of quality:
- Lasting functionality: Application area of the door of class A and B: 200.000 cycles, class 7 // Application area of the door of class C: 20.000 cycles, class 7
- Closing force: ≤ 50 N

Fire resistance capabilities E (room closure) and I (thermal insulation):
- Class B

EN 1125:2008

1309

For doors in emergency exits

* Overview of tested and approved panic bars and push bars with regard to the projection of the actuating rod (8th digit in the classification key)

Class 1 ≤ 150 mm
Class 2 ≤ 100 mm

Panic bar handle PS 128 Design Line	3	7	7	B	1	3	2	**1**	A	A/B/C
Panic bar handle PS 128 Alu round	3	7	7	B	1	3	2	**1**	A	A/B/C
Panic bar handle Eco-EPN 900 IV	3	7	7	B	1	3	2	**1**	A	A/B/C
Panic bar handle PS 99 Design Line	3	7	7	B	1	3	2	**2**	A	A/B/C
Panic bar handle PS 99	3	7	7	B	1	3	2	**2**	A	A/B/C
Panic push bar PD 99	3	7	7	B	1	3	2	**2**	A	A/B/C

CE-Kennzeichnung EN 1125
(mit Fallensperre/Stangensperre)
zur Leistungserklärung Nr. 008-B-2-05 (DE)
für Panikverschlüsse nach EN 1125:2008

CE

15

Wilh. Schlechtendahl & Söhne GmbH & Co. KG
Hauptstraße 18 – 32, D-42579 Heiligenhaus
(Kurzzeichen: WSS)

Panikverschlüsse für Türen in Rettungswegen nach EN 1125:2008 – 1309-CPR-0304 – 07
Bestehend aus Serie 200 Rohrrahmen-Panikverschlüsse mit Panik-Stangengriff "PS 99 Design Line"/ "PS 99"/ "PS 128 Design Line"/ "PS 128 Alu rund"/ "Eco-EPN 900 IV" oder Panik-Druckstange "PD99"

Leistungserklärung Nr. 008-B-2-05 (DE)

Fähigkeit zur Freigabe:
- Freigabefunktion: ≤ 1 s
- Vorstehende Kanten und Ecken: ≥ 0,5 mm
- Einbau der Betätigungsstange: Z ≤ 150 mm
- Länge der Betätigungsstange: ≥ 60 %
- Überstand der Betätigungsstange: Klasse 1 (W ≤ 150 mm)*; Klasse 2 (W ≤ 100 mm)*
- Betätigungsfläche der Stange: V ≥ 18 mm
- Freiraum der Türflügeloberfläche: R ≥ 25 mm
- Erreichbarer Zwischenraum: 20 mm
- Maße des Sperrgegenstücks: H ≤ 15 mm; M ≤ 45°; P ≤ 3 mm
- Maße und Masse der Tür: ≤ 1600 mm Breite; ≤ 3500 mm Höhe: Türmasse Klasse 7 (400 kg)
- Freigabekräfte: ≤ 80 N und ≤ 220 N unter 1.000 N Druck
- Anforderung an die Sicherheit: Klasse 2 – 1.000 N

Dauerfunktionstüchtigkeit hinsichtlich der Fähigkeit zur Freigabe gegenüber Alterung und Qualitätsverlust:
- Korrosionsbeständigkeit: Klasse 3
- Temperaturbereich: Betätigungskraft bei -10°C und +60°C < 50 % gemessenen Betätigungskraft bei +20°C
- Schmierung: 20.000 Zyklen
- Verschlusskraft: ≤ 50 N
- Dauerfunktionstüchtigkeit: Anwendungsbereich der Tür Klasse A/B: 200.000 Zyklen, Klasse 7; Anwendungsbereich der Tür Klasse C: 20.000 Zyklen, Klasse 7
- Widerstand der horizontalen Betätigungsstange gegen Missbrauch: 1.000 N
- Abschlussuntersuchung: Typ ≤ 80 N und ≤ 220 N unter 1.000 N Druck

Fähigkeit zum selbsttätigen Schließen C:
- Verschlusskraft: ≤ 50 N

Dauerfunktionstüchtigkeit hinsichtlich der Fähigkeit zum selbsttätigen Schließen C gegenüber Alterung und Qualitätsverlust:
- Dauerfunktionstüchtigkeit: Anwendungsbereich der Tür Klasse A/B: 200.000 Zyklen, Klasse 7; Anwendungsbereich der Tür Klasse C: 20.000 Zyklen, Klasse 7
- Verschlusskraft: ≤ 50 N

Feuerwiderstandsfähigkeiten E (Raumabschluss) und I (Wärmedämmung):
- Klasse 0

EN 1125:2008

1309

Für Türen in Fluchtwegen

* Übersicht der geprüften und zugelassenen Panikstangen und Druckstangen im Hinblick auf den Überstand der Betätigungsstange (8. Stelle im Klassifizierungsschlüssel)

Klasse 1 ≤ 150 mm
Klasse 2 ≤ 100 mm

Stangengriff PS 128 Design Line	3	7	7	B	1	3	2	**1**	A	A/B/C
Stangengriff PS 128 Alu rund	3	7	7	B	1	3	2	**1**	A	A/B/C
Stangengriff Eco-EPN 900 IV	3	7	7	B	1	3	2	**1**	A	A/B/C
Stangengriff PS 99 Design Line	3	7	7	B	1	3	2	**2**	A	A/B/C
Stangengriff PS 99	3	7	7	B	1	3	2	**2**	A	A/B/C
Druckstange PD 99	3	7	7	B	1	3	2	**2**	A	A/B/C

CE marking EN 1125
(with latch arrester/rod immobiliser)
for declaration of performance
no. 008-B-2-05 (DE)
for panic exit devices according to
EN 1125:2008

CE

15

Wilh. Schlechtendahl & Söhne GmbH & Co. KG
Hauptstraße 18 – 32, D-42579 Heiligenhaus
(Shortcut: WSS)

Panic exit sets for doors in escape routes EN 1125:2008 – 1309-CPR-0304 – 07
Consisting of series 200 tubular frames for emergency exit sets with panic bar handle "PS 99 Design Line"/ "PS 99"/ "PS 128 Design Line"/ "PS 128 Alu round"/ "Eco-EPN 900 IV" or Panic push bar "PD99"

DOP no. 008-B-2-05 (EN)

Ability to release:
- Release function: ≤ 1 s
- Protruding edges and corners: ≥ 0,5 mm
- Installation of the control rod: Z ≤ 150 mm
- Length of the control rod: ≥ 60%
- Protrusion of the control panel: Class 1 (W ≤ 150 mm)*/ Class 2 (W ≤ 100 mm)*
- Actuating surface of the rod: V ≥ 18 mm
- Free space of the door leaf surface: R ≥ 25 mm
- Accessible free space: 20 mm
- Dimensions of the locking counterparts: H ≤ 15 mm; M ≤ 45°; P ≤ 3 mm
- Dimensions and mass of the door: ≤ 1600 mm width; ≤ 3500 mm height; door mass class 7 (400 kg)
- Release forces: ≤ 80 N and ≤ 220 N under 1000 N pressure
- Requirements towards security: Class 2

Lasting functionality in terms of the ability for release compared with aging and loss of quality:
- Corrosion resistance: Class 3
- Temperature range: Actuating force at -10°C and +60°C < 50 % of the measured actuating force at +20°C
- Lubrication: 20.000 cycles
- Closing force: ≤ 50 N
- Lasting functionality: Application area of the door of class A and B: 200.000 cycles, class 7 // Application area of the door of class C: 20.000 cycles, class 7
- Resistance of the control element against missuse: 1.000 N
- Final examination: ≤ 80 N and ≤ 220 N under 1000 N pressure

Ability to close automatically Close C:
- Closing force: ≤ 50 N

Lasting functionality in terms of the ability for the ability to close automatically compared with aging and loss of quality:
- Lasting functionality: Application area of the door of class A and B: 200.000 cycles, class 7 // Application area of the door of class C: 20.000 cycles, class 7
- Closing force: ≤ 50 N

Fire resistance capabilities E (room closure) and I (thermal insulation):
- Class 0

EN 1125:2008

1309

For doors in emergency exits

* Overview of tested and approved panic bars and push bars with regard to the projection of the actuating rod (8th digit in the classification key)

Class 1 ≤ 150 mm
Class 2 ≤ 100 mm

Panic bar handle PS 128 Design Line	3	7	7	B	1	3	2	**1**	A	A/B/C
Panic bar handle PS 128 Alu round	3	7	7	B	1	3	2	**1**	A	A/B/C
Panic bar handle Eco-EPN 900 IV	3	7	7	B	1	3	2	**1**	A	A/B/C
Panic bar handle PS 99 Design Line	3	7	7	B	1	3	2	**2**	A	A/B/C
Panic bar handle PS 99	3	7	7	B	1	3	2	**2**	A	A/B/C
Panic push bar PD 99	3	7	7	B	1	3	2	**2**	A	A/B/C

CE-Kennzeichnung EN 179
(ohne Fallensperre/Stangensperre)
zur Leistungserklärung Nr. 008-A-1-05 (DE)
für Notausgangsverschlüsse nach EN 179:2008

CE

15

Wilh. Schlechtendahl & Söhne GmbH & Co. KG
Hauptstraße 18 – 32, D-42579 Heiligenhaus
(Kurzzeichen: WSS)

Notausgangsverschlüsse für Türen in Rettungswegen nach EN 179:2008 – 1309-CPR-0303 – 07
Bestehend aus Serie 200 Rohrrahmen-Notausgangsverschlüsse mit Drücker

Leistungserklärung Nr. 008-A-1-05 (DE)

Fähigkeit zur Freigabe:
- Freigabefunktion: ≤ 1 s
- Vorstehende Kanten und Ecken: ≥ 0,5 mm
- Einbau des Drückers: Typ A (X ≥ 120 mm; Z ≤ 150 mm)
- Überstand des Bedienelements: Klasse 2 (W ≤ 100 mm)
- Betätigungsfläche des Bedienelements: V ≥ 18 mm
- Freies Ende des Drückers: U ≥ 40 mm; W ≤ 100mm; α ≤ 30°
- Betätigungsabstand des Drückers: Typ A (Prüfblock)
- Erreichbarer Zwischenraum: 20 mm
- Maße des Sperrgegenstücks: H ≤ 15mm; M ≤ 45°; P ≤ 3 mm
- Maße und Masse der Tür: ≤ 1600 mm Breite; ≤ 3500 mm Höhe: Türmasse Klasse 7 (400 kg)
- Freigabekräfte: Typ A ≤ 70 N
- Anforderung an die Sicherheit: Klasse 2 – 1.000 N

Dauerfunktionstüchtigkeit hinsichtlich der Fähigkeit zur Freigabe gegenüber Alterung und Qualitätsverlust:
- Korrosionsbeständigkeit: Klasse 3
- Temperaturbereich: Betätigungskraft bei -10°C und +60°C ≤ 50 % gemessenen Betätigungskraft bei +20°C
- Schmierung: 20.000 Zyklen
- Verschlusskraft: ≤ 50 N
- Dauerfunktionstüchtigkeit: Tür Klasse A/B/D: Klasse 7 – 200.000 Zyklen; Tür Klasse C: Klasse 7 – 20.000 Zyklen
- Widerstand des Bedienelements gegen Missbrauch: 500 N und 1.000 N
- Abschlussuntersuchung: Typ A ≤ 70 N

Fähigkeit zum selbsttätigen Schließen C:
- Verschlusskraft: ≤ 50 N

Dauerfunktionstüchtigkeit hinsichtlich der Fähigkeit zum selbsttätigen Schließen C gegenüber Alterung und Qualitätsverlust:
- Dauerfunktionstüchtigkeit: Tür Klasse A/B/D: Klasse 7 – 200.000 Zyklen; Tür Klasse C: Klasse 7 – 20.000 Zyklen
- Verschlusskraft: ≤ 50 N

Feuerwiderstandsfähigkeiten E (Raumabschluss) und I (Wärmedämmung):
- Klasse B

EN 179:2008

1309

Für Türen in Fluchtwegen

CE marking EN 179
(without latch arrester/rod immobiliser)
for declaration of performance
no. 008-A-1-05 (DE)
for emergency exit devices according
to EN 179:2008

CE

15

Wilh. Schlechtendahl & Söhne GmbH & Co. KG
Hauptstraße 18 – 32, D-42579 Heiligenhaus
(Shortcut: WSS)

Emergency exit sets for doors in escape routes
EN 179:2008 – 1309-CPR-0303 – 07
Consisting of series 200 tubular frames for emergency exit sets with handles

DOP no. 008-A-1-05 (EN)

Ability to release:
- Release function: ≤ 1 s
- Protruding edges and corners: ≥ 0,5 mm
- Installation of handle: Type A (X ≥ 120 mm; Z ≤ 150 mm)
- Protrusion of the control panel: Class 2 (W ≤ 100 mm)
- Protrusion of the control elements: V ≥ 18 mm
- Free end of the handle: U ≥ 40 mm; W ≤ 100mm; α ≤ 30°
- Actuating distance of the handle: Type A (test block)
- Accessible free space: 20 mm
- Dimensions of the locking counterparts: H ≤ 15mm; M ≤ 45°; P ≤ 3 mm
- Dimensions and mass of the door: ≤ 1600 mm width; ≤ 3500 mm height; door mass class 7 (400 kg)
- Release forces: Type A ≤ 70 N
- Requirements towards security: Class 2 – 1000 N

Lasting functionality in terms of the ability for release compared with aging and loss of quality:
- Corrosion resistance: Class 3
- Temperature range: Actuating force at -10°C and +60°C ≤ 50 % of the measured actuating force at +20°C
- Lubrication: 20.000 cycles
- Closing force: ≤ 50 N
- Lasting functionality: Application area of the door of class A, B and D: 200.000 cycles, class 7 // Application area of the door of class C: 20.000 cycles, class 7
- Resistance of the control element against missuse: 500 N and 1.000 N
- Final examination: Type A ≤ 70 N

Ability to close automatically Close C:
- Closing force: ≤ 50 N

Lasting functionality in terms of the ability for the ability to close automatically compared with aging and loss of quality:
- Lasting functionality: Application area of the door of class A, B and D: 200.000 cycles, class 7 // Application area of the door of class C: 20.000 cycles, class 7
- Closing force: ≤ 50 N

Fire resistance capabilities E (room closure) and I (thermal insulation):
- Class B

EN 179:2008

1309

For doors in emergency exits

CE-Kennzeichnung EN 179
(mit Fallensperre/Stangensperre)
zur Leistungserklärung Nr. 008-A-2-05 (DE)
für Notausgangsverschlüsse nach EN 179:2008

CE

15

Wilh. Schlechtendahl & Söhne GmbH & Co. KG
Hauptstraße 18 – 32, D-42579 Heiligenhaus
(Kurzzeichen: WSS)

Notausgangsverschlüsse für Türen in Rettungswegen nach EN 179:2008 – 1309-CPR-0303 – 07
Bestehend aus Serie 200 Rohrrahmen-Notausgangsverschlüsse mit Drücker

Leistungserklärung Nr. 008-A-2-05 (DE)

Fähigkeit zur Freigabe:
- Freigabefunktion: ≤ 1 s
- Vorstehende Kanten und Ecken: ≥ 0,5 mm
- Einbau des Drückers: Typ A (X ≥ 120 mm; Z ≤ 150 mm)
- Überstand des Bedienelements: Klasse 2 (W ≤ 100 mm)
- Betätigungsfläche des Bedienelements: V ≥ 18 mm
- Freies Ende des Drückers: U ≥ 40 mm; W ≤ 100mm; α ≤ 30°
- Betätigungsabstand des Drückers: Typ A (Prüfblock)
- Erreichbarer Zwischenraum: 20 mm
- Maße des Sperrgegenstücks: H ≤ 15mm; M ≤ 45°; P ≤ 3 mm
- Maße und Masse der Tür: ≤ 1600 mm Breite; ≤ 3500 mm Höhe: Türmasse Klasse 7 (400 kg)
- Freigabekräfte: Typ A ≤ 70 N
- Anforderung an die Sicherheit: Klasse 2 – 1.000 N

Dauerfunktionstüchtigkeit hinsichtlich der Fähigkeit zur Freigabe gegenüber Alterung und Qualitätsverlust:
- Korrosionsbeständigkeit: Klasse 3
- Temperaturbereich: Betätigungskraft bei -10°C und +60°C ≤ 50 % gemessenen Betätigungskraft bei +20°C
- Schmierung: 20.000 Zyklen
- Verschlusskraft: ≤ 50 N
- Dauerfunktionstüchtigkeit: Tür Klasse A/B/D: Klasse 7 – 200.000 Zyklen; Tür Klasse C: Klasse 7 – 20.000 Zyklen
- Widerstand des Bedienelements gegen Missbrauch: 500 N und 1.000 N
- Abschlussuntersuchung: Typ A ≤ 70 N

Fähigkeit zum selbsttätigen Schließen C:
- Verschlusskraft: ≤ 50 N

Dauerfunktionstüchtigkeit hinsichtlich der Fähigkeit zum selbsttätigen Schließen C gegenüber Alterung und Qualitätsverlust:
- Dauerfunktionstüchtigkeit: Tür Klasse A/B/D: Klasse 7 – 200.000 Zyklen; Tür Klasse C: Klasse 7 – 20.000 Zyklen
- Verschlusskraft: ≤ 50 N

Feuerwiderstandsfähigkeiten E (Raumabschluss) und I (Wärmedämmung):
- Klasse 0

EN 179:2008

1309

Für Türen in Fluchtwegen

CE marking EN 179
(with latch arrester/rod immobiliser)
for declaration of performance
no. 008-A-1-05 (DE)
for emergency exit devices according
to EN 179:2008

CE

15

Wilh. Schlechtendahl & Söhne GmbH & Co. KG
Hauptstraße 18 – 32, D-42579 Heiligenhaus
(Shortcut: WSS)

Emergency exit sets for doors in escape routes
EN 179:2008 – 1309-CPR-0303 – 07
Consisting of series 200 tubular frames for emergency exit sets with handles

DOP no. 008-A-2-05 (EN)

Ability to release:
- Release function: ≤ 1 s
- Protruding edges and corners: ≥ 0,5 mm
- Installation of handle: Type A (X ≥ 120 mm; Z ≤ 150 mm)
- Protrusion of the control panel: Class 2 (W ≤ 100 mm)
- Protrusion of the control elements: V ≥ 18 mm
- Free end of the handle: U ≥ 40 mm; W ≤ 100mm; α ≤ 30°
- Actuating distance of the handle: Type A (test block)
- Accessible free space: 20 mm
- Dimensions of the locking counterparts: H ≤ 15mm; M ≤ 45°; P ≤ 3 mm
- Dimensions and mass of the door: ≤ 1600 mm width; ≤ 3500 mm height; door mass class 7 (400 kg)
- Release forces: Type A ≤ 70 N
- Requirements towards security: Class 2 – 1000 N

Lasting functionality in terms of the ability for release compared with aging and loss of quality:
- Corrosion resistance: Class 3
- Temperature range: Actuating force at -10°C and +60°C ≤ 50 % of the measured actuating force at +20°C
- Lubrication: 20.000 cycles
- Closing force: ≤ 50 N
- Lasting functionality: Application area of the door of class A, B and D: 200.000 cycles, class 7 // Application area of the door of class C: 20.000 cycles, class 7
- Resistance of the control element against missuse: 500 N and 1.000 N
- Final examination: Type A ≤ 70 N

Ability to close automatically Close C:
- Closing force: ≤ 50 N

Lasting functionality in terms of the ability for the ability to close automatically compared with aging and loss of quality:
- Lasting functionality: Application area of the door of class A, B and D: 200.000 cycles, class 7 // Application area of the door of class C: 20.000 cycles, class 7
- Closing force: ≤ 50 N

Fire resistance capabilities E (room closure) and I (thermal insulation):
- Class 0

EN 179:2008

1309

For doors in emergency exits

Wilh. Schlechtendahl & Söhne
GmbH & Co. KG

Hauptstraße 18–32
42579 Heiligenhaus
Deutschland

Tel.: +49 (0) 20 56 / 17-0
Fax: +49 (0) 20 56 / 51 42

wss@wss.de
www.wss.de

ma_K020074 7_Panik-Rohrrahmenschloss_Serie200_Kurzanleitung_DE_GB
© 05/2024 • Wilh. Schlechtendahl & Söhne GmbH & Co. KG